

BSF ВЕНТИЛЯТОРЫ ДВУХСТОРОННЕГО ВСАСЫВАНИЯ / С назад загнутыми лопатками

Компоненты вентилятора и его характеристики

Корпус вентилятора изготовлен из высококачественной оцинкованной стали, устойчивой к коррозии. Центробежные вентиляторы BSF с двухсторонним всасыванием выпускаются с различными параметрами от 1000 м³/ч до 40 000 м³/ч.

Структура рабочего колеса

Рабочее колесо вентилятора двухстороннего всасывания низкого давления с назад загнутыми лопатками изготовлено из высококачественной оцинкованной стали, которая устойчива к коррозии и имеет аэродинамическую структуру для обеспечения равномерного потока воздуха и низкого уровня шума..

Преимущества

Высокая производительность достигается благодаря рабочему колесу с загнутыми назад лопатками. Максимальная эффективность при низком энергопотреблении. Благодаря аэродинамической структуре рабочего колеса вентилятор имеет низкий уровень шума и высокую скорость потока воздуха.

Контроль скорости

Возможность регулировки скорости с помощью системы ременного привода. Для управления устройствами с трехфазным питанием можно использовать преобразователь частоты (см. аксессуар BSC-F)

Область использования

В приточно-вытяжных установках, центральных кондиционерах, фанкойлах, рекуператорах, а также для вентиляции больших помещений, в теплицах, складах, торговых центрах, заводах, малярных цехах.

Технические графики и таблицы

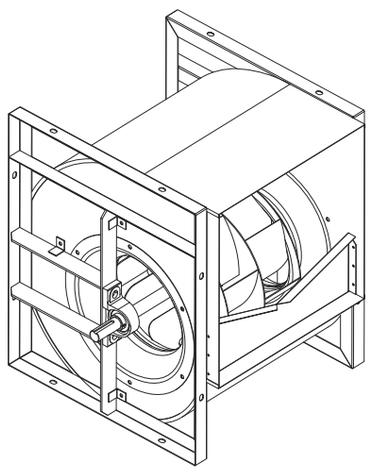

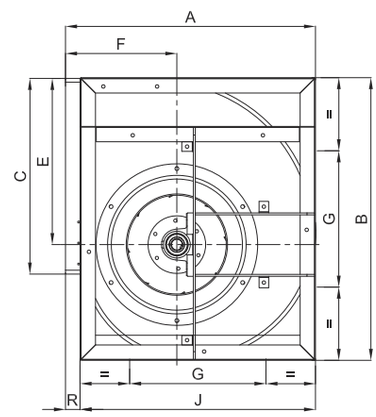

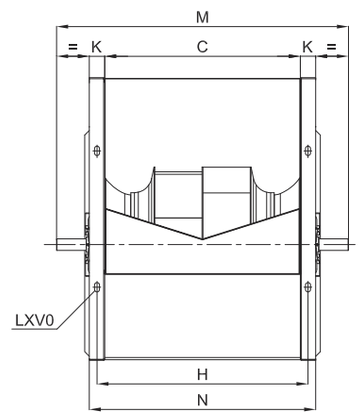

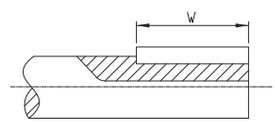

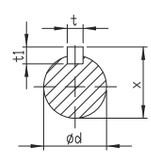

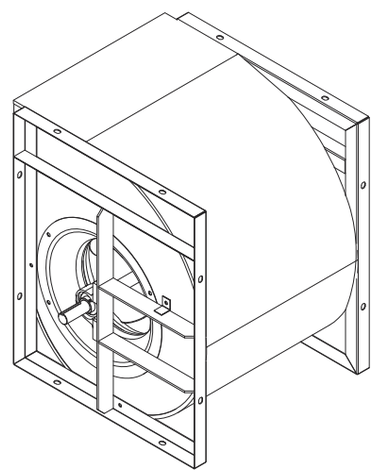

ТИП	Производительность	ВЕС
	м³/час	кг
BSF 280	6000	22
BSF 315	8000	33
BSF 355	10000	45
BSF 400	15000	52
BSF 450	18000	68
BSF 500	26000	85
BSF 560	32000	140
BSF 630	40000	170

ТИП	A	B	C	E	F	G	H	J	K	M	N	R	t	t1	W	X	ØD	LXV
BSF 280	466	518	361	302	215	280	391	432	30	540	420	34	8	7	40	28	25	13X18
BSF 315	518	578	404	340	263	330	430	484	30	600	460	34	8	7	40	28	25	13X18
BSF 355	578	655	453	384	261	355	490	548	32	700	520	34	8	7	40	33	30	13X18
BSF 400	651	736	507	432	290	355	549	613	40	760	589	38	8	7	40	33	30	13X18
BSF 450	727	832	569	487	322	530	611	681	40	845	613	46	10	8	50	38	35	13X18
BSF 500	806	920	640	544	352	610	695	754	45	924	736	52	10	8	50	38	35	13X18
BSF 560	894	1031	718	609	390	685	777	842	50	1000	819	52	12	8	70	43	40	13X18
BSF 630	996	1157	801	685	434	766	866	946	50	1092	907	52	12	8	70	43	40	13X18

Размеры, мм.

BSF 280

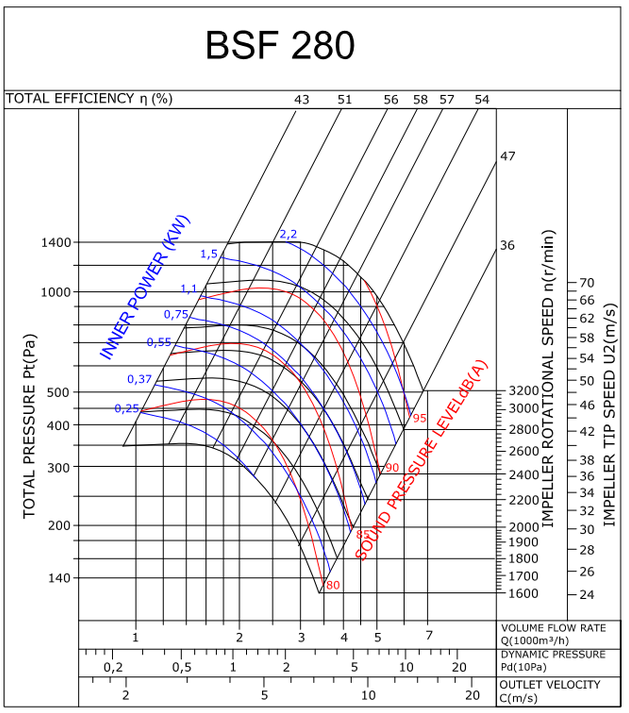

BSF 315

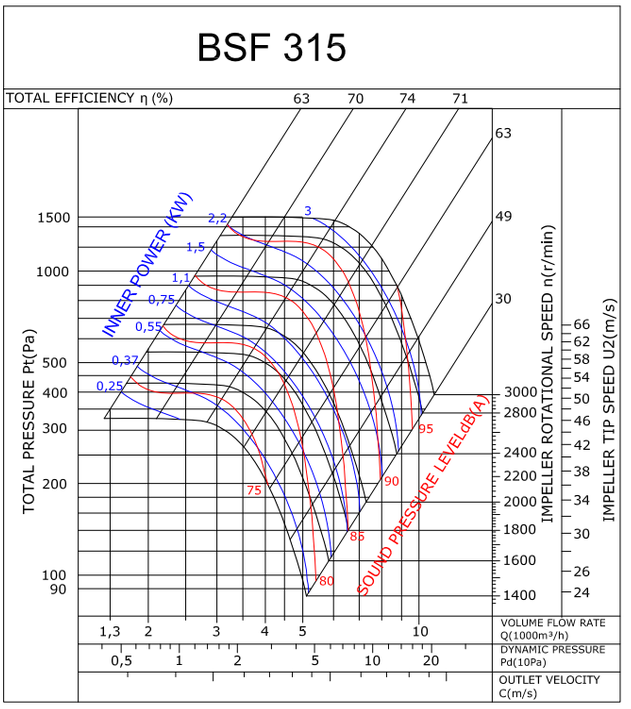

BSF 355

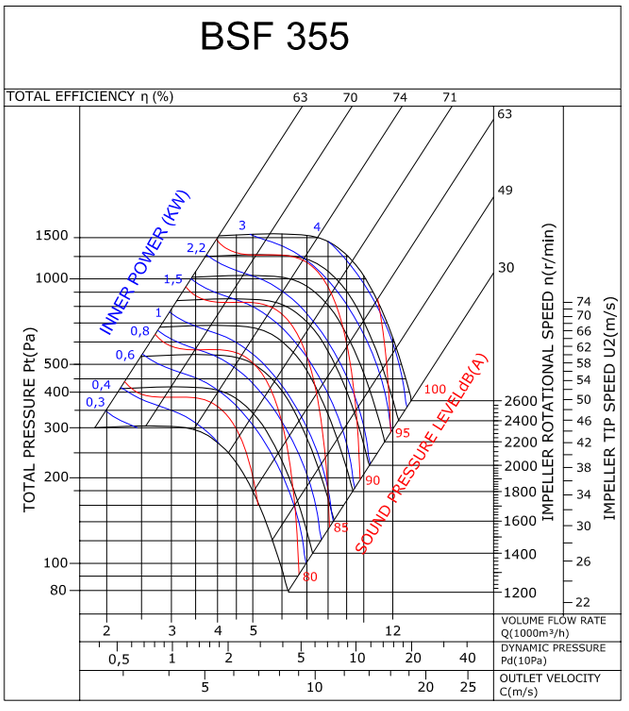

BSF400

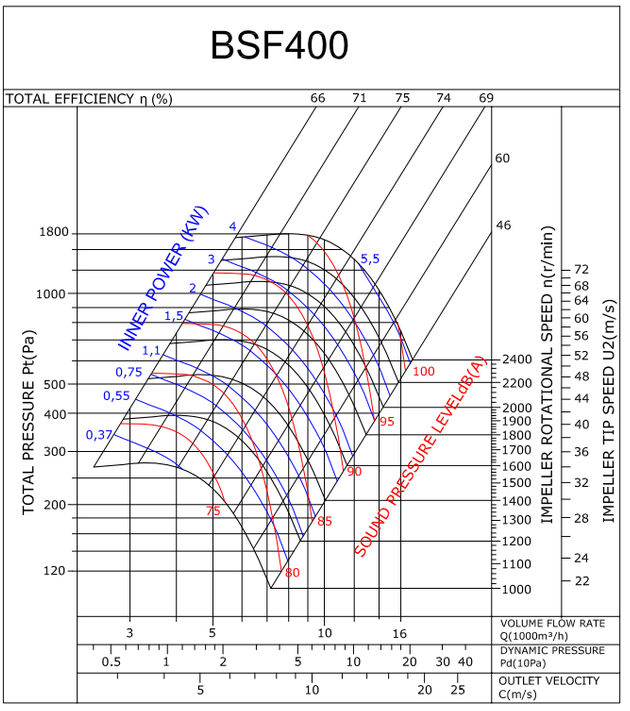

BSF 450

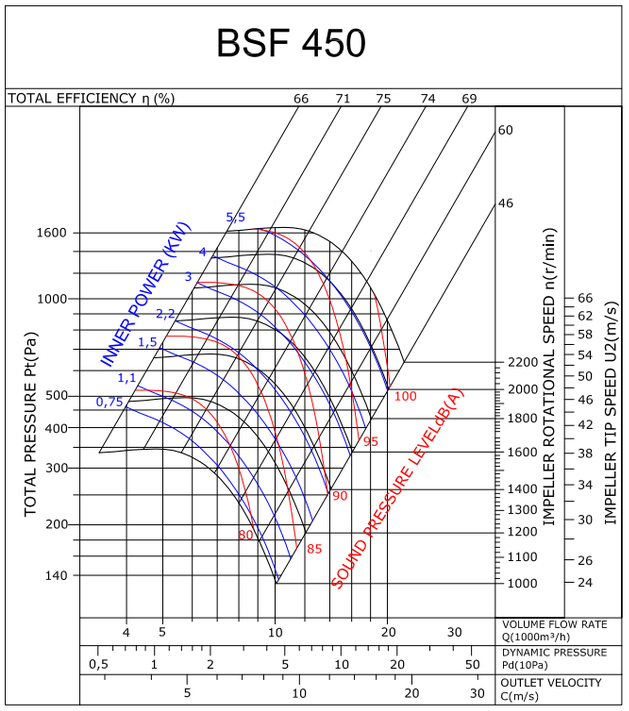

BSF 500

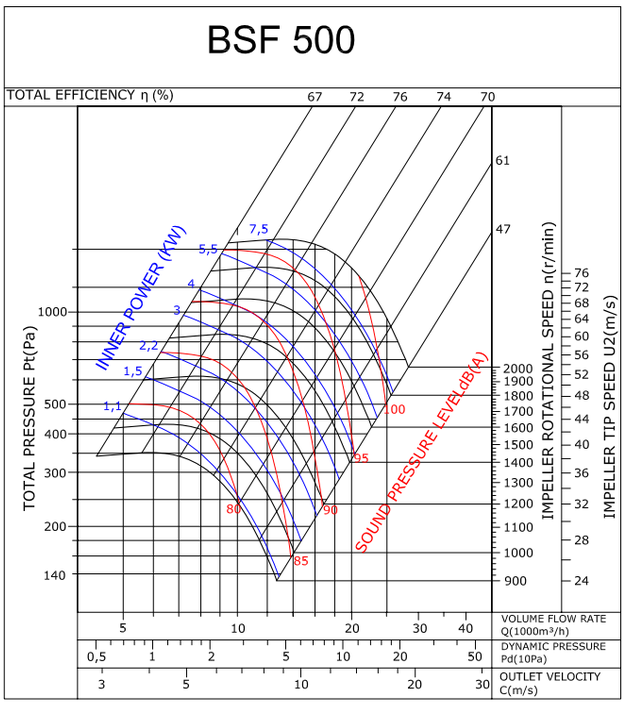

BSF 560

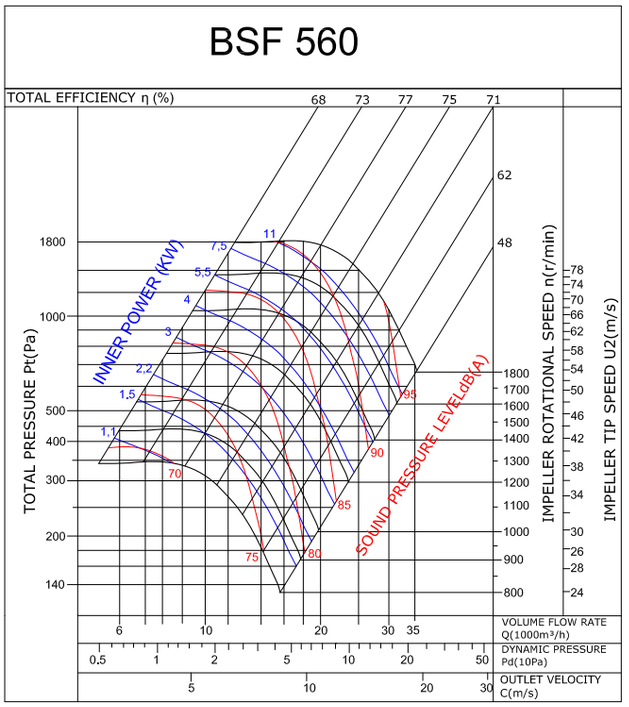

BSF 630

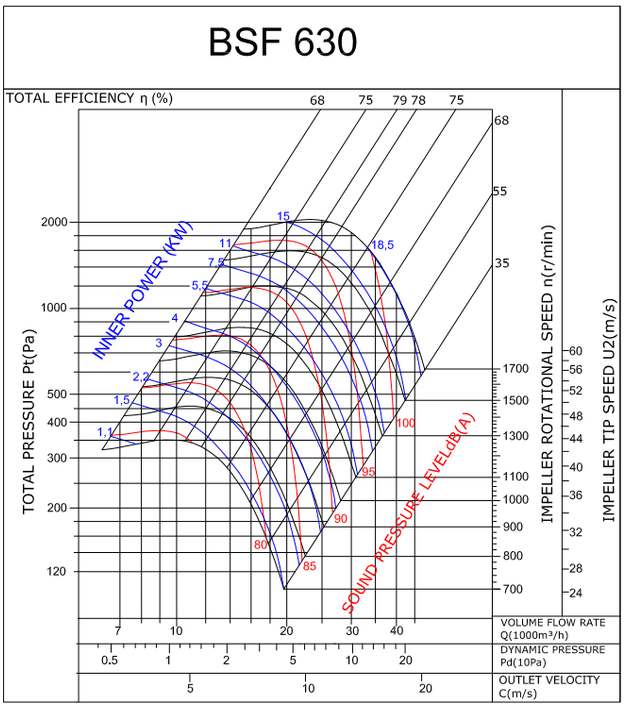

Аксессуары



BDEB BDH