

CES ВЕНТИЛЯТОРЫ ДВУХСТОРОННЕГО ВСАСЫВАНИЯ / С вперед загнутыми лопатками

Компоненты вентилятора и его характеристики

Вентилятор с двухсторонним всасыванием CES обладает высокой эффективностью и низким уровнем шума. Корпус вентилятора изготовлен из листового металла, покрытого электростатическим порошком. Выпускается с асинхронным электродвигателем. Предназначен для эксплуатации при температуре до 40°C.

Структура рабочего колеса

Рабочее колесо вентилятора с вперед загнутыми лопатками изготовлено из высококачественной оцинкованной стали, устойчивой к коррозии, имеет эффективную аэродинамическую структуру для обеспечения равномерного потока и низкого уровня шума.

Преимущества

Благодаря аэродинамической структуре рабочего колеса вентилятор имеет низкий уровень шума и высокую скорость потока воздуха. Благодаря конструкцию мотора с внутренним ротором вентилятор обладает компактностью и обеспечивает экономию пространства. Скорость можно регулировать с помощью устройств контроля скорости

Контроль скорости

Скорость двигателя возможно изменять посредством дополнительного регулятора скорости
Для однофазных электродвигателей регулирование скорости возможно регулятором напряжения (см. аксессуар BSC)

Область использования

Используются в упаковочных машинах, а также в промышленных и коммерческих зданиях: фабриках, складах, в торговых центрах, в больницах, супермаркетах, отелях, офисах, кухнях, ресторанах, театрах и пр.

Технические графики и таблицы

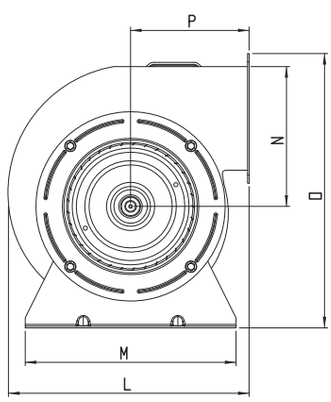

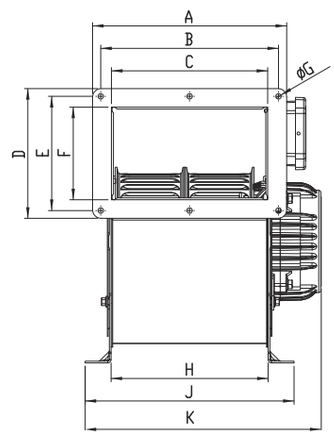

ТИП	A	B	C	D	E	F	G	H	J	K	L	M	N	O	P
CES	232	213	187	155	137	111	7	188	250	282	288	252	167	328	142

Размеры, мм.

ТИП	НАПРЯЖЕНИЕ	ЧАСТОТА	ВХОДНАЯ МОЩНОСТЬ	ТОК	КОНДЕНСАТОР	СКОРОСТЬ	Производительность	Уровень шума *	Класс изоляции	Класс защиты	ВЕС
	В	Гц	ВТ	(А)	МкФ	обр/мин	m^3/час	дБ	Класс изоляции	IP	кг
CES	230	50	217	1,1	8	1420	1300	46	B	44	9

Уровень шума был измерен на расстоянии 3 м в условиях комнаты

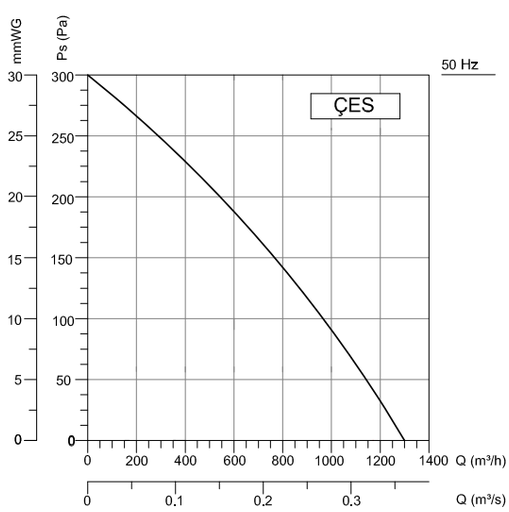

Аксессуары



BSC BYH BYF