

BMFX

КРУГЛЫЕ КАНАЛЬНЫЕ ВЕНТИЛЯТОРЫ / Смешанного типа

Компоненты вентилятора и его характеристики
Канальные вентиляторы смешанного типа, с расширением ST являются стандартными, бесшумными. Корпус и рабочее колесо из пластмассы. Серия BMFX 250 и 315, производятся также в стальном корпусе с электростатической покраской. Благодаря конструкции легок для монтажа.

Структура вентилятора
Вентиляторы смешанного типа состоят из комбинации принципов работы осевых и приточно-вытяжных вентиляторов. Наиболее высокий КПД в применении вентиляторов смешанного типа на притоке и вытяжке систем вентиляции. Это повышает эффективность системы и снижает потребляемую мощность двигателя.

Преимущества
Высокая производительность вентилятора достигается благодаря структуре рабочего колеса и обладают низкими показателями шумовых характеристик. Конструкция данной серии, позволяет с легкостью осуществлять обслуживание рабочего колеса, которое можно снять и установить обратно при уже установленном вентиляторе в системе вентиляции. Размеры диаметров приточных и вытяжных отверстий вентиляторов серии BMFX универсальны и совместимы с диаметрами круглых воздуховодов и могут быть соединены посредством использования хомута.

Контроль скорости
Скорость двигателя возможно изменять посредством дополнительного регулятора скорости. Регулирование скорости вентилятора возможно осуществить с помощью регулятора напряжения (см. аксессуар BSC)

Область использования
Предназначен для использования в круглых канальных воздуховодах. В системах вентиляции в зданиях пищевой индустрии обязательно применять вместе с жироулавливающим фильтром. Канальные вентиляторы находят применение в промышленности и строительстве, на фабриках, в больницах, супермаркетах, отелях, офисах, кухнях, ресторанах, театрах и т.д.

Технические графики и таблицы

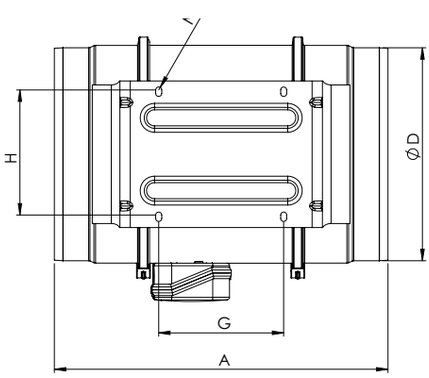

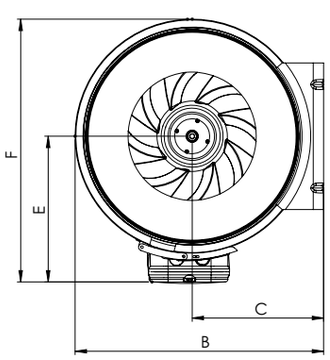

ТИП	A	B	C	D	E	F	G	H	N
BMFX-100	302	195	99	97	116	204	80	60	4,5
BMFX-ST100	246	166	90	97	102	188	45	78	4,5
BMFX-125	257	195	99	123	116	204	80	60	4,5
BMFX-ST125	194	166	90	124	102	188	45	78	4,5
BMFX-150	313	208	109	147	127	227	80	60	5
BMFX-200	302	237	125	197	137	249	100	94	5,5
BMFX-250-P	383	286	150	247	174	310	150	150	8X11
BMFX-315-P	446	357	187	312	216	386	181	178	8X11

Размеры, мм.

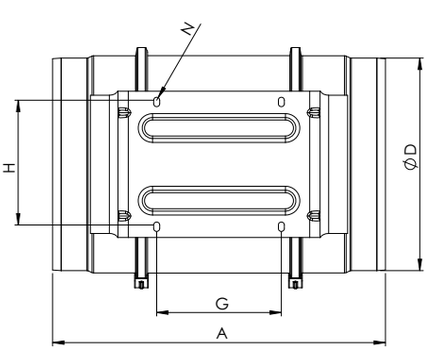

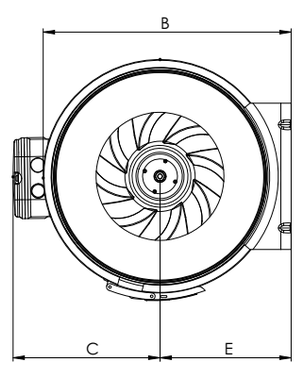

ТИП	A	B	C	D	E	G	H	N
BMFX-250	386	291	192	248	155	145	140	7X4
BMFX-315	450	356	224	312	188	182	178	7X4

Размеры, мм.

ТИП	НАПРЯЖЕНИЕ	ЧАСТОТА	ВХОДНАЯ МОЩНОСТЬ	ТОК	КОНДЕНСАТОР	СКОРОСТЬ	Производительность	Уровень шума *	Класс изоляции	Класс защиты	ВЕС	СКОРОСТЬ
	В	Гц	ВТ	(А)	МкФ	обр/мин	m^3/час	дБ	Класс изоляции	IP	кг	
BMFX 100/2V	230	50/60	20 18	0,11 0,10	1	2200 1850	198 165	31 26	B	44	1,8	H L
BMFX 125/2V	230	50/60	27 23	0,14 0,12	1	2250 1950	284 248	31 26	B	44	2	H L
BMFX 150/2V	230	50/60	44 35	0,22 0,19	1,2	2550 1950	530 410	33 29	B	44	2,7	H L
BMFX 200/2V	230	50/60	100 90	0,52 0,48	3	2350 2050	840 690	36 32	B	44	4,8	H L
BMFX 250/2V	230	50/60	140 110	0,7 0,6	5	2500 2050	1100 990	40 37	F	44	9,4	H L
BMFX 315/2V	230	50/60	190 145	1,1 0,74	10	2680 2150	2000 1500	45 40	F	44	14	H L
BMFX 250-P/2V	230	50/60	225 165	1,2 0,75	8	2450 1850	1405 1064	38 34	B	44	7,5	H L
BMFX 315-P/2V	230	50/60	390 275	1,9 1,4	16	2350 1650	2206 1750	42 38	B	44	11	H L
BMFX-ST 100/2V	230	50/60	35 20	0,26 0,15	1	2600 2100	177 133	25 23	B	44	3	H L
BMFX-ST 125/2V	230	50/60	35 20	0,28 0,17	1	2600 2100	218 181	31 26	B	44	3,5	H L

Уровень шума был измерен на расстоянии 3 м в условиях комнаты



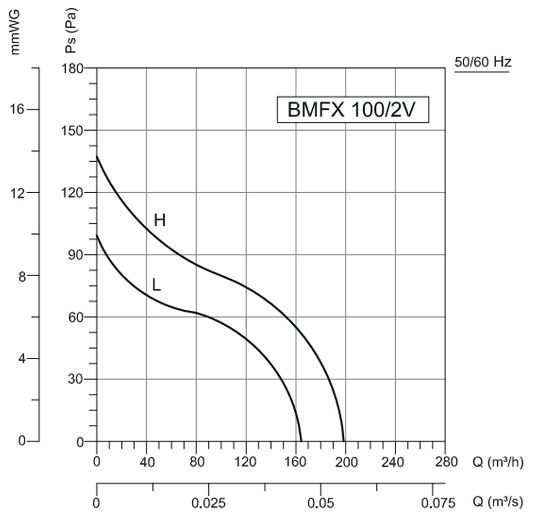

Frequency	Tot	63	125	250	500	1000	2000	4000	8000	Hz
L_{wA} Inlet	58	29	48	46	54	53	48	40	34	dB(A)
L_{wA} Surrounding	52	28	47	46	45	44	44	33	26	dB(A)

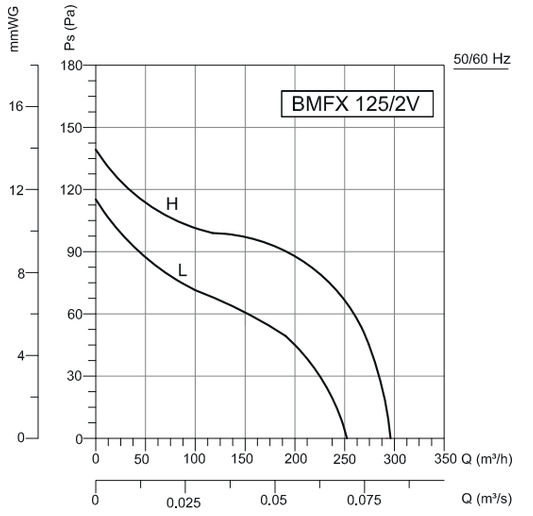

Frequency	Tot	63	125	250	500	1000	2000	4000	8000	Hz
L_{wA} Inlet	56	33	45	44	51	52	48	39	31	dB(A)
L_{wA} Surrounding	51	31	44	44	45	45	43	31	22	dB(A)

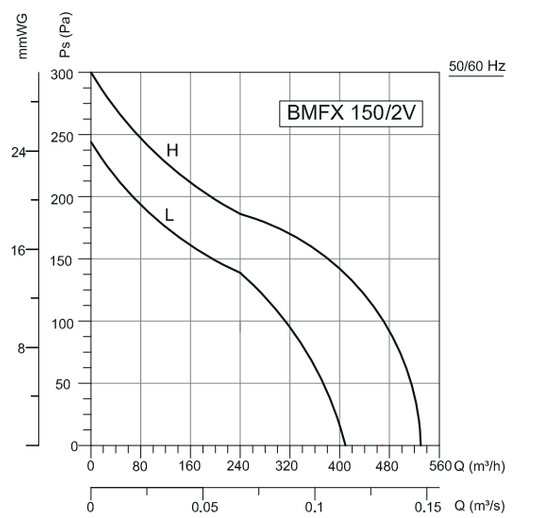

Frequency	Tot	63	125	250	500	1000	2000	4000	8000	Hz
L_{wA} Inlet	65	33	35	55	56	59	60	56	47	dB(A)
L_{wA} Surrounding	54	25	32	43	39	44	53	42	29	dB(A)

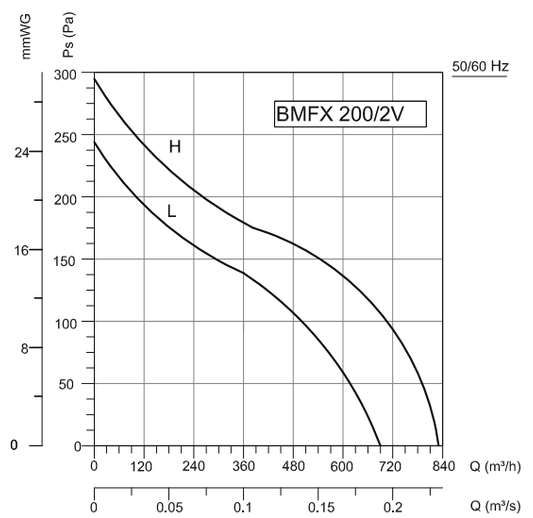

Frequency	Tot	63	125	250	500	1000	2000	4000	8000	Hz
L_{wA} Inlet	69	34	44	58	60	65	64	61	51	dB(A)
L_{wA} Surrounding	57	26	33	44	43	51	54	45	30	dB(A)

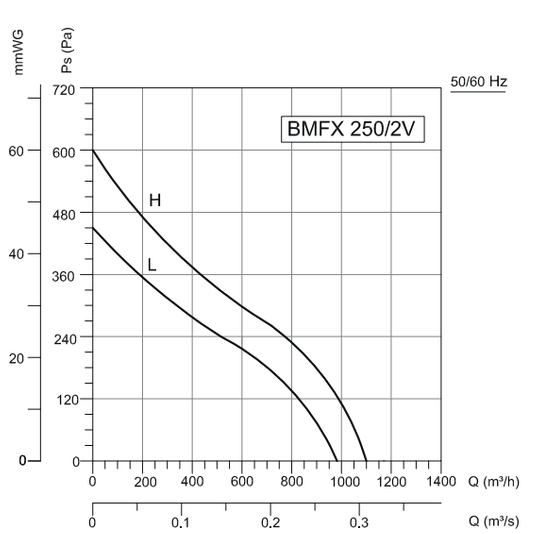

Frequency	Tot	63	125	250	500	1000	2000	4000	8000	Hz
L_{wA} Inlet	75	33	46	58	66	72	69	62	55	dB(A)
L_{wA} Surrounding	61	25	35	45	46	58	57	47	43	dB(A)

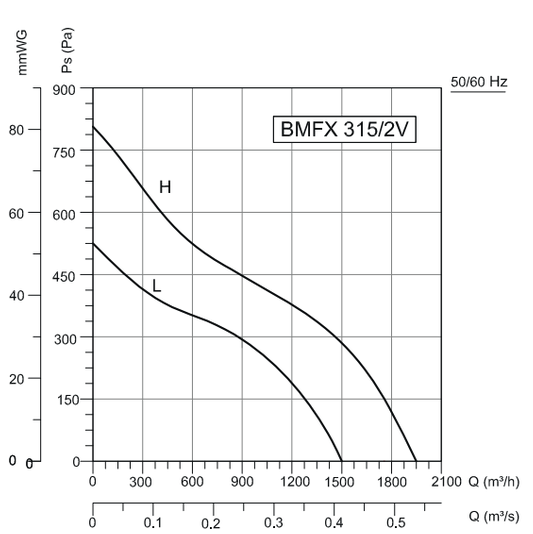

Frequency	Tot	63	125	250	500	1000	2000	4000	8000	Hz
L_{wA} Inlet	75	38	54	63	68	74	41	54	59	dB(A)
L_{wA} Surrounding	65	26	38	49	52	61	60	54	50	dB(A)

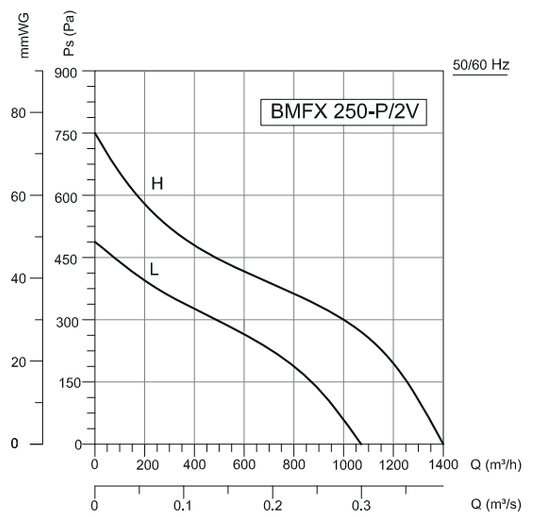

Frequency	Tot	63	125	250	500	1000	2000	4000	8000	Hz
L_{wA} Inlet	73	31	44	56	64	70	67	60	53	dB(A)
L_{wA} Surrounding	59	23	33	43	44	56	55	45	41	dB(A)

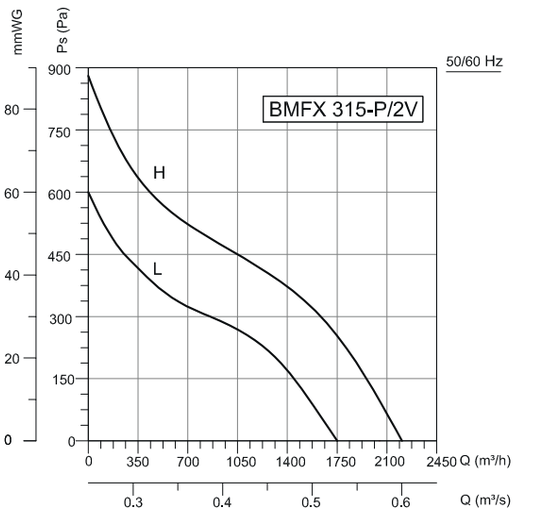

Frequency	Tot	63	125	250	500	1000	2000	4000	8000	Hz
Lw A Inlet	74	36	52	61	68	72	39	52	57	dB(A)
L_{wA} Surrounding	63	24	36	47	50	59	58	52	48	dB(A)

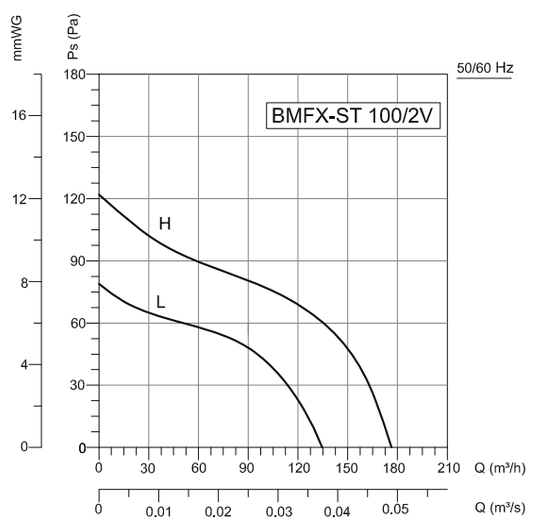

Frequency	Tot	63	125	250	500	1000	2000	4000	8000	Hz
L_{wA} Inlet	56	33	45	44	51	52	48	39	31	dB(A)
L_{wA} Surrounding	51	31	44	44	45	45	43	31	22	dB(A)

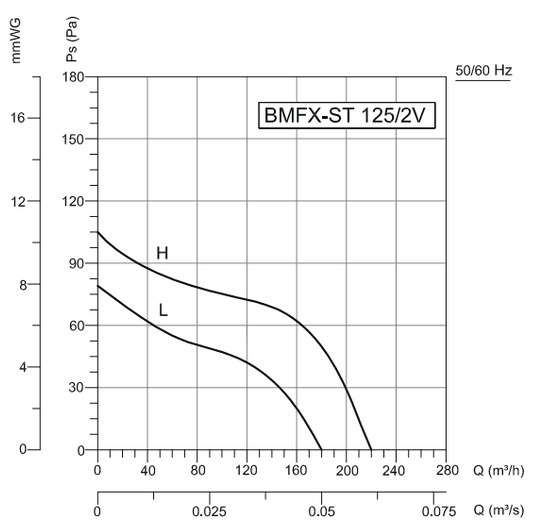

Frequency	Tot	63	125	250	500	1000	2000	4000	8000	Hz
L_{wA} Inlet	56	33	45	44	51	52	48	39	31	dB(A)
L_{wA} Surrounding	51	31	44	44	45	45	43	31	22	dB(A)

Аксессуары



BSC BYF BESB BYH BYKS BASP