

BFTX КРУГЛЫЕ КАНАЛЬНЫЕ ВЕНТИЛЯТОРЫ НАСТЕННОГО ТИПА / С назад загнутыми лопатками

Компоненты вентилятора и его характеристики

Круглый канальный вентилятор настенного типа. Рамка квадратная окрашена электростатической краской. Корпус и рабочее колесо квадратного канального вентилятора изготовлены из высококачественной коррозионностойкой листовой стали. Вся серия имеет рабочее колесо с назад загнутыми лопатками и с внешним роторным мотором. Обладает компактной конструкцией и это обеспечивает передачу потока воздуха при температуре не выше 40°C. Встроенная термическая защита устанавливается по требованию. Имеются клеммная коробка и кронштейны в комплекте. Благодаря универсальным диаметрам, легко устанавливать.

Структура рабочего колеса

Идеально для применения в вентиляционных системах круглого канального сечения. Равномерный поток воздуха обеспечивается благодаря высоким аэродинамическим характеристикам структуры лопастей рабочего колеса вентилятора. Рабочее колесо канального вентилятора с назад загнутыми лопатками.

Преимущества

Вращение колеса на роторе электродвигателя обеспечивает эффективную работу вентилятора и экономию пространства. Вентилятор работает с низким уровнем шума, обеспечивая большой расход воздуха.

Контроль скорости

Скорость двигателя возможно изменять посредством дополнительного регулятора скорости. Регулирование скорости вентилятора возможно осуществить с помощью регулятора напряжения (см. аксессуар BSC)

Область использования

Предназначен для использования в круглых канальных воздуховодах. В системах вентиляции в зданиях пищевой индустрии обязательно применять вместе с жироулавливающим фильтром. Канальные вентиляторы BFTX находят применение в промышленности и строительстве, на фабриках, в больницах, супермаркетах, отелях, офисах, кухнях, ресторанах, театрах и т.д.

Технические графики и таблицы

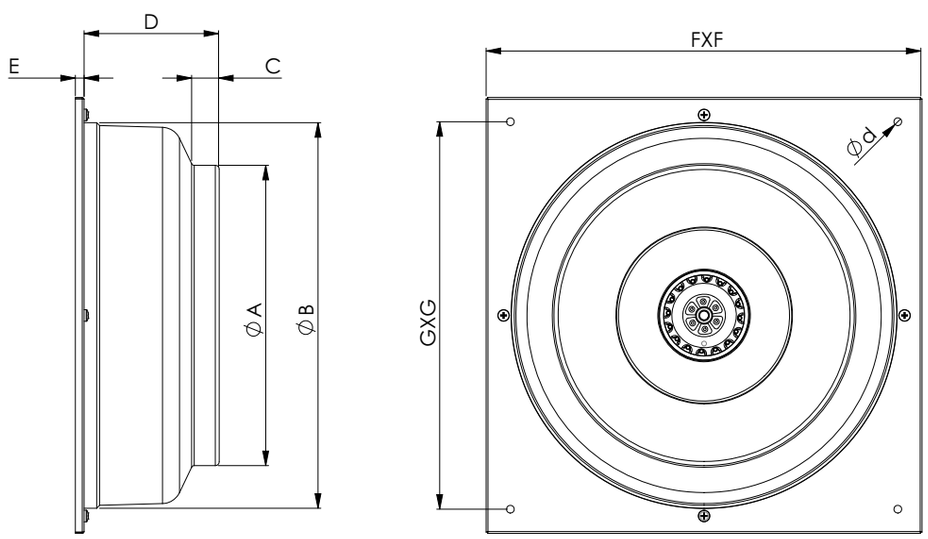

ТИП	ØA	ØB	C	D	E	F	G	d
BFTX 100	97	244	20	100	9	315	265	8
BFTX 150-B	147	270	24	105	9	400	350	8
BFTX 200-B	196	330	24	113	9	400	350	8
BFTX 250-B	246	330	24	116	9	400	350	8
BFTX 315-B	310	398	26	140	9	500	400	8

Размеры, мм.

ТИП	НАПРЯЖЕНИЕ	ЧАСТОТА	ВХОДНАЯ МОЩНОСТЬ	ТОК	КОНДЕНСАТОР	СКОРОСТЬ	Производительность	Уровень шума *	Класс изоляции	Класс защиты	ВЕС
	В	Гц	ВТ	(А)	МкФ	обр/мин	m^3/час	дБ	Класс изоляции	IP	кг
BFTX 100	230	50/60	70	0,3	2	2600/2900	240/270	44	B	44	2,7
BFTX 150-B	230	50/60	85/100	0,37/0,45	2,5	2430/2530	420/440	46	B	44	3,6
BFTX 200-B	230	50/60	110/140	0,48/0,63	4	2650/2950	870/970	48	B	44	4,8
BFTX 250-B	230	50/60	160/225	0,73/1,02	6	2550/2675	1150/1200	47	B	44	5,3
BFTX 315-B	230	50/60	200/280	0,88/0,97	7	2550/2700	1750/1890	49	B	44	6,6

Уровень шума был измерен на расстоянии 3 м в условиях комнаты

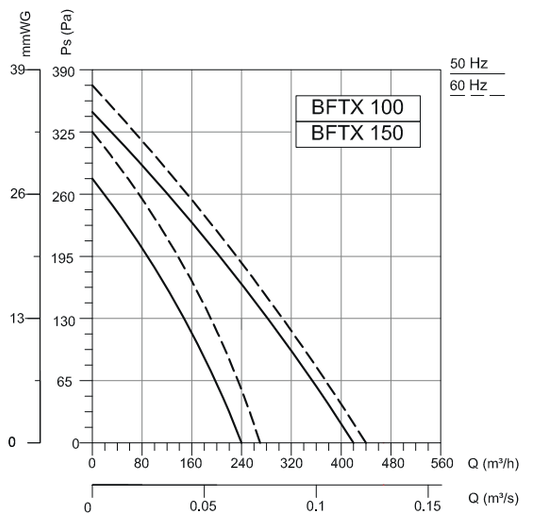

Frequency	Tot	63	125	250	500	1000	2000	4000	8000	Hz
L_{wA} Inlet	71	54	65	62	65	64	60	52	40	dB(A)
L_{wA} Outlet	68	54	64	58	62	61	58	50	37	dB(A)
L_{wA} Surrounding	51	29	17	30	48	46	44	39	27	dB(A)

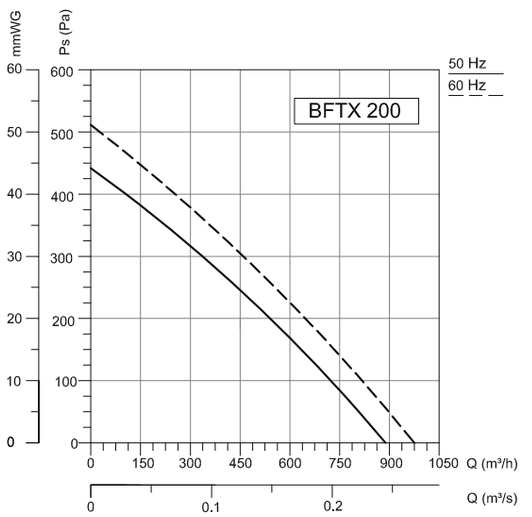

Frequency	Tot	63	125	250	500	1000	2000	4000	8000	Hz
L_{wA} Inlet	72	42	61	65	66	67	63	56	54	dB(A)
L_{wA} Outlet	71	49	59	62	65	67	64	58	53	dB(A)
L_{wA} Surrounding	54	10	25	35	45	50	49	43	39	dB(A)

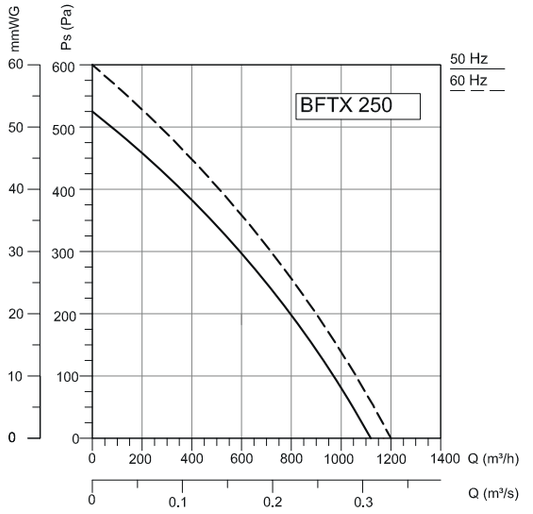

Frequency	Tot	63	125	250	500	1000	2000	4000	8000	Hz
L_{wA} Inlet	71	42	61	64	65	66	62	56	54	dB(A)
L_{wA} Outlet	70	49	58	60	64	66	63	58	53	dB(A)
L_{wA} Surrounding	53	10	25	35	44	49	48	43	39	dB(A)

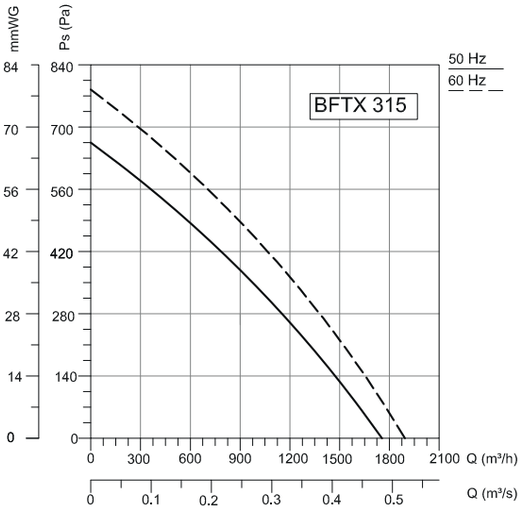

Frequency	Tot	63	125	250	500	1000	2000	4000	8000	Hz
L_{wA} Inlet	74	54	64	68	68	66	64	61	56	dB(A)
L_{wA} Outlet	75	59	65	69	67	68	68	61	55	dB(A)
L_{wA} Surrounding	56	24	37	44	51	48	50	45	46	dB(A)

Аксессуары



BSC BYF BESB BYH BYKS BASP

