

EF

Осевые бытовые вентиляторы / Декоративные

Вентиляторы имеют высококачественный корпус, устойчивый к коррозии. Специально разработанный рациональный дизайн лопастей вентилятора обеспечивают низкий уровень шума работы вентилятора. Имеет защиту от перегрева.

Технические графики и таблицы

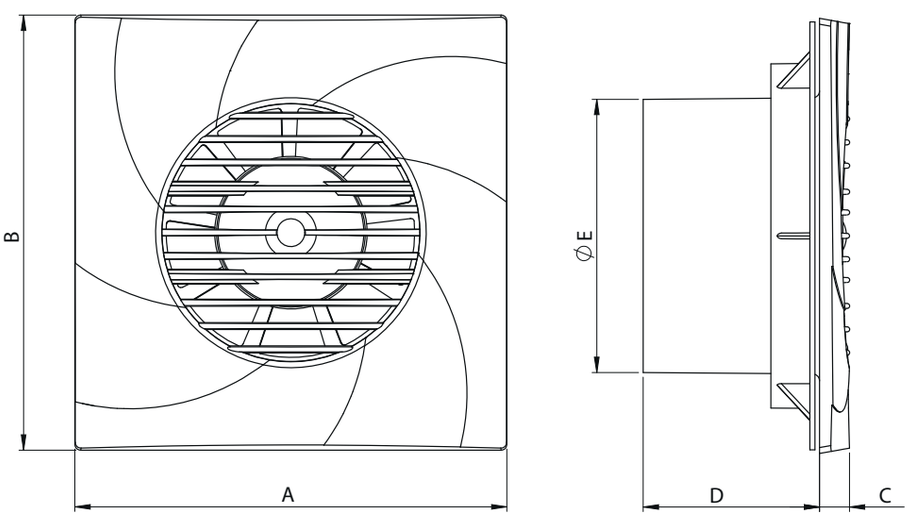

ТИП	A	B	C	D	E
EF 1009	160	160	12	70	97.5
EF 1219	188	188	14	76	118
EF 1530	208	208	14	118	145

Размеры, мм.

ТИП	НАПРЯЖЕНИЕ	ЧАСТОТА	ВХОДНАЯ МОЩНОСТЬ	ТОК	КОНДЕНСАТОР	СКОРОСТЬ	Производительность	Уровень шума *	Класс изоляции	Класс защиты	ВЕС	Количество в коробке
	В	Гц	ВТ	(А)	МкФ	обр/мин	m^3/час	дБ	Класс изоляции	IP	кг	AD
EF 1009	230	50/60	13	0,09	-	2600	100	40	B	20	0,5	24
EF 1219	230	50/60	14	0,09	-	2400	200	41	B	20	0,55	20
EF 1530	230	50/60	21	0,13	-	2000	300	43	B	20	0,71	16

Уровень шума был измерен на расстоянии 3 м в условиях комнаты

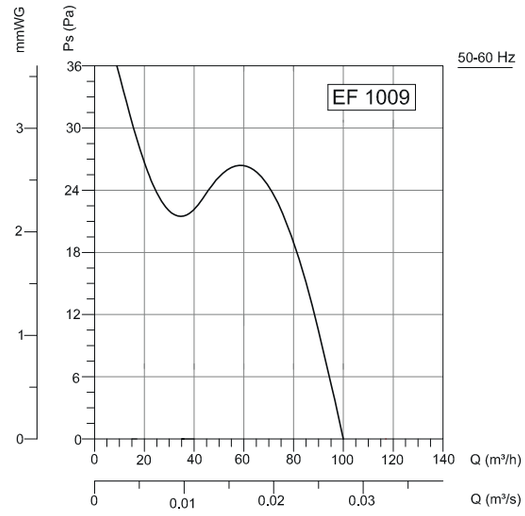

Frequency	Tot	63	125	250	500	1000	2000	4000	8000	Hz
L_{wA} Inlet	47	11	35	41	43	40	36	34	27	dB(A)
L_{wA} Outlet	56	36	49	52	52	42	38	34	25	dB(A)

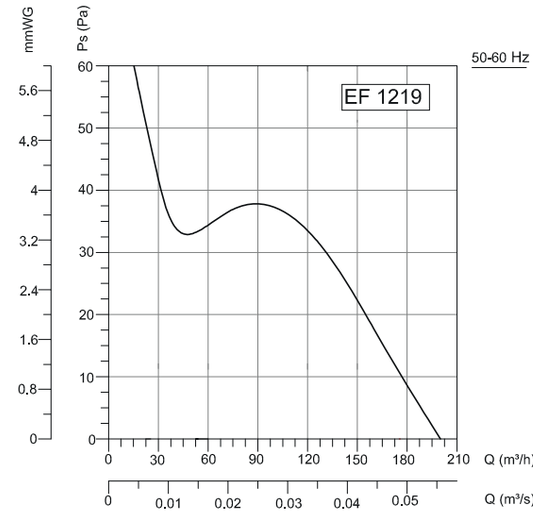

Frequency	Tot	63	125	250	500	1000	2000	4000	8000	Hz
L_{wA} Inlet	48	15	41	42	41	40	38	31	24	dB(A)
L_{wA} Outlet	59	56	52	53	50	43	40	29	22	dB(A)

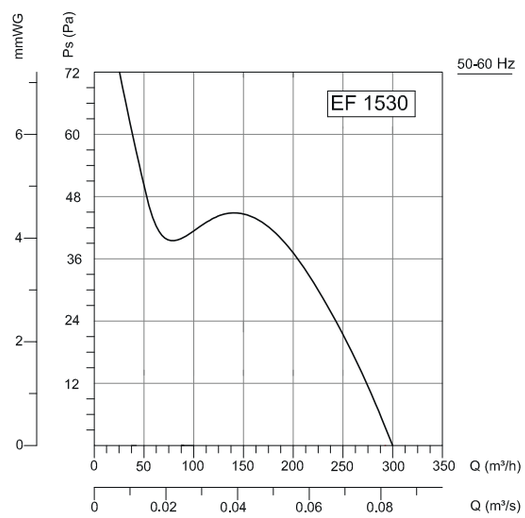

Frequency	Tot	63	125	250	500	1000	2000	4000	8000	Hz
L_{wA} Inlet	50	18	37	45	45	43	40	33	25	dB(A)
L_{wA} Outlet	57	36	49	55	49	40	40	32	20	dB(A)

Аксессуары



BSC

