

BSKF ПРЯМОУГОЛЬНЫЕ КАНАЛЬНЫЕ ВЕНТИЛЯТОРЫ / С вперед загнутыми лопатками

Компоненты вентилятора и его характеристики

Корпус прямоугольного канального вентилятора изготовлен из оцинкованной листовой стали. Все модели имеют рабочее колесо с вперед загнутыми лопатками и с внешним роторным мотором. Обеспечивают передачу потока воздуха при температуре не выше 40ºC.

Структура рабочего колеса

Применяется в системах вентиляционных воздуховодах прямоугольного канального сечения. Равномерный поток воздуха обеспечивается благодаря высоким аэродинамическим характеристикам структуры лопастей рабочего колеса вентилятора. Рабочее колесо вентилятора с вперед загнутыми лопатками.

Преимущества

Легкое обслуживание вентилятора достигается благодаря наличию откидной крышки. Благодаря высоким аэродинамическим характеристикам структуры лопастей обеспечивается низкий уровень шума работы вентилятора.

Контроль скорости

Скорость двигателя возможно изменять посредством дополнительного регулятора скорости. Регулирование скорости может быть выполнено с помощью преобразователя частоты. (см. аксессуар BSC-F)

Область использования

Используются в системах вентиляционных каналов с прямоугольным сечением потока воздуха. Требуется применять вместе с жироулавливающим фильтром в системах вентиляции пищевой индустрии. Канальные вентиляторы BSKF находят применение в промышленности и строительстве, на фабриках, в больницах, супермаркетах, отелях, офисах, кухнях, ресторанах, театрах и т.д.

Технические графики и таблицы

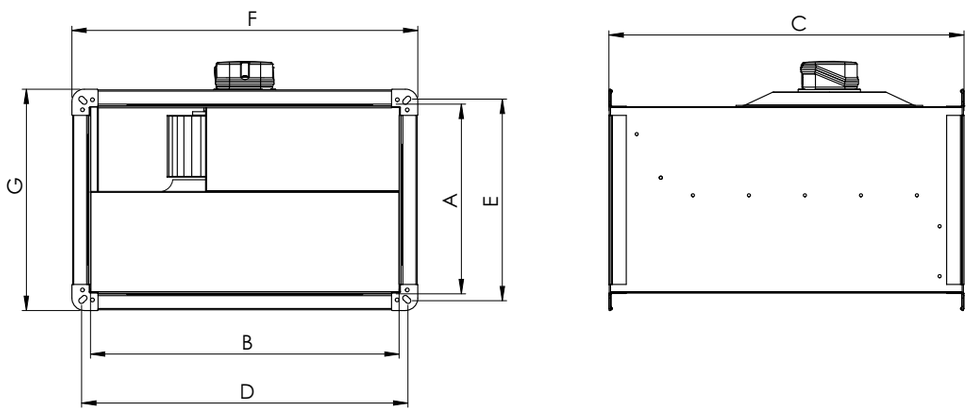

ТИП	A	B	C	D	E	F	G
BSKF 40-20	198	398	502	420	220	450	250
BSKF 50-25	248	498	532	520	270	550	300
BSKF 50-30	298	498	562	520	320	550	350
BSKF 60-30	298	598	642	620	320	660	360
BSKF 60-35	348	600	720	620	370	660	410

Размеры, мм.

ТИП	НАПРЯЖЕНИЕ	ЧАСТОТА	ВХОДНАЯ МОЩНОСТЬ	ТОК	КОНДЕНСАТОР	СКОРОСТЬ	Производительность	Уровень шума *	Класс изоляции	Класс защиты	ВЕС
	В	Гц	ВТ	(А)	МкФ	обр/мин	m^3/час	дБ	Класс изоляции	IP	кг
BSKF 40-20	230	50/60	230/315	1,15/1,41	6	1400/1590	990	53	F	44	14
BSKF 50-25	230	50/60	465/635	2/2,7	10	1300	1750	55	F	44	19
BSKF 50-30	230	50	675	3	10	1300	2100	58	F	44	23
BSKF 60-30	380 Δ/λ	50	1335/720	2,43/1,32	-	1200/850	2950/2090	60	F	44	36
BSKF 60-35	380 Δ/λ	50	1755/880	3,2/1,6	-	1200/800	4250/2830	62	F	44	44

Уровень шума был измерен на расстоянии 3 м в условиях комнаты

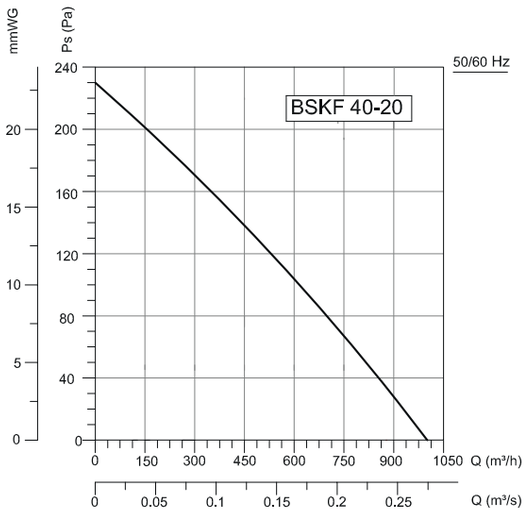

Frequency	Tot	63	125	250	500	1000	2000	4000	8000	Hz
L_{wA} Inlet	71	58	68	65	60	58	56	54	49	dB(A)
L_{wA} Outlet	73	54	65	67	65	66	62	60	55	dB(A)
L_{wA} Surrounding	60	35	47	57	53	52	45	42	38	dB(A)

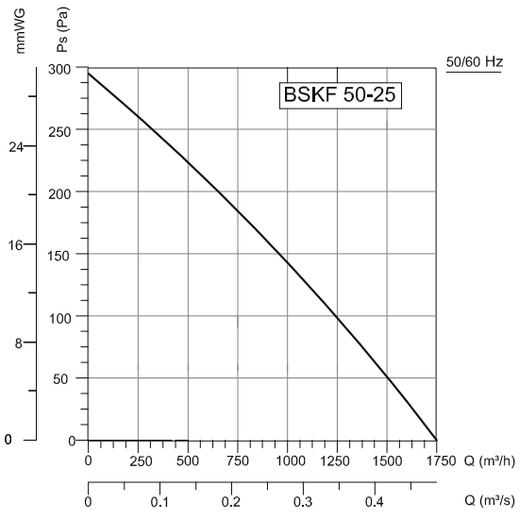

Frequency	Tot	63	125	250	500	1000	2000	4000	8000	Hz
L_{wA} Inlet	73	61	66	65	64	65	63	62	57	dB(A)
L_{wA} Outlet	76	57	63	65	67	71	70	68	66	dB(A)
L_{wA} Surrounding	62	39	50	53	54	56	52	50	55	dB(A)

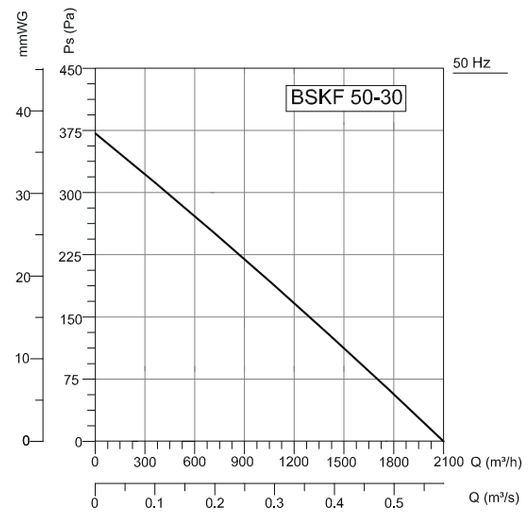

Frequency	Tot	63	125	250	500	1000	2000	4000	8000	Hz
L_{wA} Inlet	76	66	71	65	64	67	67	66	62	dB(A)
L_{wA} Outlet	79	62	68	67	70	74	72	71	66	dB(A)
L_{wA} Surrounding	65	45	55	60	56	59	55	50	49	dB(A)

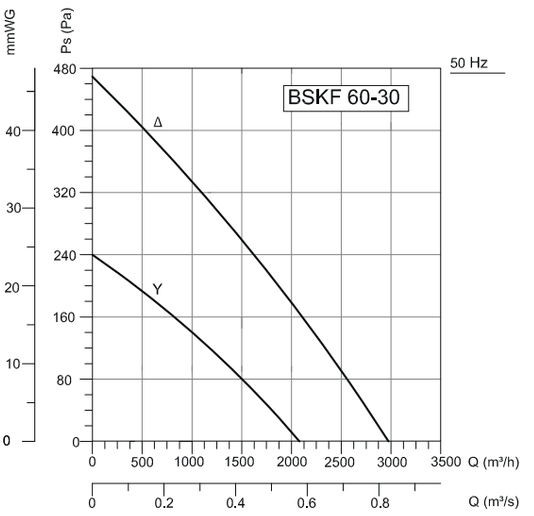

Frequency	Tot	63	125	250	500	1000	2000	4000	8000	Hz
L_{wA} Inlet	78	71	71	67	66	71	71	68	63	dB(A)
L_{wA} Outlet	80	59	70	68	73	75	72	73	68	dB(A)
L_{wA} Surrounding	67	39	60	61	60	58	55	53	49	dB(A)

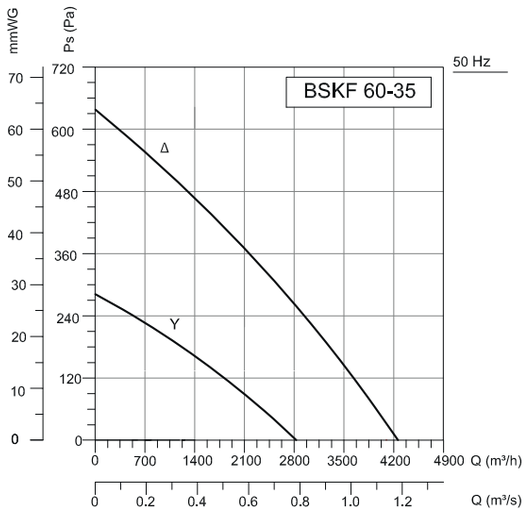

Frequency	Tot	63	125	250	500	1000	2000	4000	8000	Hz
L_{wA} Inlet	80	72	75	67	68	73	72	69	65	dB(A)
L_{wA} Outlet	83	65	72	71	75	79	76	74	70	dB(A)
L_{wA} Surrounding	69	53	63	64	60	61	56	53	48	dB(A)

Аксессуары

