Чиллеры с водяным охлаждением с винтовым компрессором KF-LSBLG



- **Тип чиллера: только охлаждение**
- **Хладагент: фреон R134A**
- **12 моделей чиллеров холодопроизводительностью от 330 до 1750 кВт**
- **Применяются в качестве систем центрального кондиционирования, промышленных систем холодоснабжения**

ПРЕИМУЩЕСТВА

- Построены на базе высокоэффективных двухвинтовых полугерметичных компрессоров с асимметричным профилем зубьев
- Регулирование холодопроизводительности винтового компрессора осуществляется в автоматическом режиме (в зависимости от текущей тепловой нагрузки на чиллер), ступенчато, от 0 до 100% с шагом 25%

ВСТРОЕННЫЙ КОНТРОЛЛЕР С ЦВЕТНЫМ LCD И TOUCH SCREEN-ЭКРАНОМ

- Встроенный контроллер имеет удобную функцию одновременного просмотра нескольких рабочих параметров чиллера
- Контроллер оснащен большим цветным LCD-дисплеем, с помощью которого осуществляется простая и понятная визуализация — все данные сопровождаются графической информацией. Контроллер имеет встроенный журнал аварийных ситуаций, возможность группового управления, интеграции в систему диспетчеризации и сохранения пользовательских настроек, а также поддерживает возможность автоматического резервирования контуров чиллера

ПРЕИМУЩЕСТВА МОНТАЖА И ОБСЛУЖИВАНИЯ

- Имеют более низкий вес и меньшие габариты по сравнению с аналогичными чиллерами других производителей
- Надежные комплектующие и постоянная проверка качества обеспечивают малые амортизационные затраты при эксплуатации оборудования
- Улучшена ремонтопригодность и простота обслуживания чиллера благодаря применению полугерметичных винтовых компрессоров

ОСОБЕННОСТИ КОНСТРУКЦИИ

- Показатель энергоэффективности EER достигает значения 5,78
- Высокая надежность, средний срок наработки на отказ более 60 000 час.
- Автоматическая защита по высокому и низкому давлению в холодильном контуре, от отсутствия протока воды, перегрузки электродвигателя, пропадания фазы, перекоса фаз, защита от размораживания
- Контроль чередования фаз, уровня масла в компрессоре и давления масла
- Реле защиты компрессора от нештатных напряжений и температур

Модель KF-LSBLG 340-1055/MCF (один компрессор)

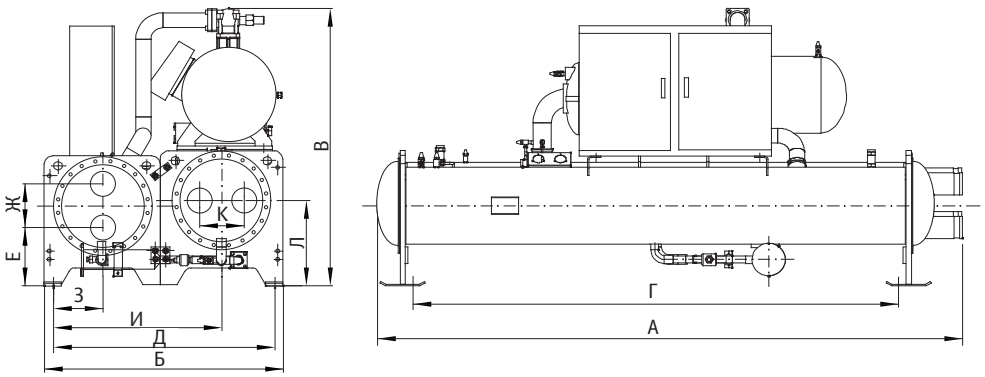

Модель KF - LSBLG 1200-1780/MCF (два компрессора)

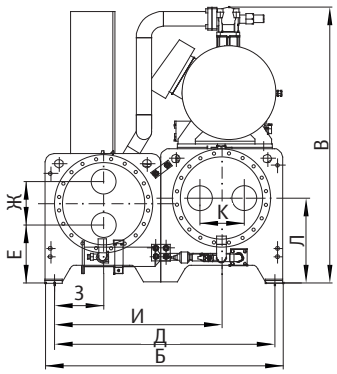

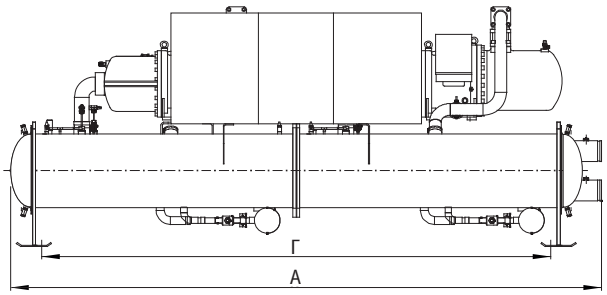

Типоразмер	Габариты										
	А	Б	В	Г	Д	Е	Ж	З	И	К	Л
340	3496	1200	1716	2850	1100	411	260	300	600	260	541
440	3496	1200	1768	2850	1100	411	260	300	600	260	541
540	3496	1200	1848	2850	1100	411	260	300	600	260	541
720	3521	1400	1928	2850	1300	441	300	350	700	300	591
805	3521	1400	2026	2850	1300	441	300	350	700	300	591
890	3521	1400	2026	2850	1300	441	300	350	700	300	591
1055	3588	1500	2168	2850	1400	443	350	375	750	375	618
1200	4593	1500	2002	3850	1400	443	350	375	750	350	618
1300	4593	1500	2002	3850	1400	443	350	375	750	350	618
1410	4593	1500	2002	3850	1400	443	350	375	750	350	618
1620	4820	1600	2230	3850	1500	468	350	400	800	350	643
1780	4820	1600	2230	3850	1500	468	350	400	800	350	643

Типоразмер	Производительность*, кВт	Электропитание, В/фаз/Гц	Номинальная потр. мощность, кВт	EER	Количество компрессоров	Тип компрессора	Хладагент	Сопротивление, кПа	Расход воды м³/ч	Диаметр труб, DN, мм	Сопротивление, кПа	Расход воды, м³/ч	Диаметр труб, DN, мм	Тип присоединения труб	Размер, Ш×В×Г, мм	Вес брутто	Вес рабочий
340	336,6	380-415/3/50	59,77	5,63	1	Винтовой, двухроторный, полугерметичный	R134A	24,4	52,17	150	30,9	65,18	150	Грувлочное	3496×1716×1200	2525	2525
440	435,7		76,71	5,68				26,2	67,55		32,3	84,42			3496×1716×1200	2540	2540
540	534,5		93,65	5,71				26,2	82,83		32,7	103,6			3496×1848×1200	2875	2875
720	712,7		127	5,61				22	110,5		30,1	138,1			3521×1928×1400	3580	3580
805	797,2		143,7	5,55				27	123,6	200	32,6	154,5	200		3521×2026×1400	3980	3980
890	881,5		154,4	5,71				26,9	136,7		34,8	170,8			3521×2026×1400	4060	4060
1055	1045		185,9	5,621				26,2	162		30,7	202,5			3588×2250×1500	5210	5470
1200	1186		205,2	5,779	2			51	183,8		58,6	229,6			4593×2191×1500	6262	6482
1300	1286		230,7	5,574				57,6	199,3		66,3	249,2			4593×2241×1500	6362	6582
1410	1395		248,7	5,613				52,7	216,4		66,7	270,5			4593×2241×1500	6410	6680
1620	1600		290,3	5,512				57,4	248		68	310			4311×2343×1600	7730	8250
1780	1759		304,8	5,771				62,4	272,7		69,8	340,8			4311×2343×1600	7850	8400

* Условия: температура охлаждаемой воды входящей +12 °С, выходящей — +7 °С, температура окружающего воздуха +35 °С.