Вентиляторы для квадратных каналов

KDRE/KDRD 45-55



Рекомендации по применению: Приточно-вытяжные системы вентиляции с разветвленным сетям воздуховодов, т.к. вентиляторы KDRE/KDRD создают относительно высокое статическое давление и КПД.

Конструкция: Корпус KDRE/KDRD изготовлен из стального оцинкованного листа и имеет присоединительные фланцы квадратного сечения. На корпусе имеется соединительная коробка для подключения питания.

Двигатель: Вентиляторы KDRE/KDRD имеют двигатель с внешним ротором, оснащенный диагональной крыльчаткой. Для тепловой защиты электродвигателя в обмотки встроены термоконтакты с выводами для подключения внешнего устройства защиты двигателя..

Регулирование скорости: Ступенчатая регулировка при помощи 5-ти ступенчатого трансформатора..

Монтаж: Осуществляется под любым углом относительно оси вентилятора. Вентиляторы KDRE/KDRD легко подсоединяются к каналам с помощью гибких соединений DSK.

Сертификаты: Сертификаты соответствия РФ и Украины.

		KDRE 45	KDRE 50	KDRD 50	KDRE 55
Напряжение/Частота	В/50Гц	230	230	400	230
Фазность	~	1	1	3	1
Потребляемая мощность	Вт	325	442	462	861
Ток	А	1,55	1,94	0,96	4,10
Макс. расход воздуха	$м^3/с$ ($м^3/ч$)	1,00 (3610)	1,27 (4572)	1,34 (4838)	1,94 (6997)
Частота вращения	$мин^{-1}$	1387	1297	1397	1280
Макс. температура перемещаемого воздуха	°C	70	70	70	45
* при регулировании	°C	70	70	70	45
Уровень звукового давления на расст. 3м	дБ(А)	46	52	54	51
Вес	кг	26	41	30	42
Класс изоляции двигателя		F	F	F	F
Класс защиты двигателя		IP 54	IP 54	IP 54	IP 54
Емкость конденсатора	мкФ	8	6	-	16
Тип термозащиты		S-ET 10	S-ET 10	STDT 16	S-ET 10
Регулятор скорости, 5-ступенч.	Трансформатор	RTRE 3	RTRE 5	RTRD 2	RTRE 5
Регулятор 5-ст., высок./низ. скорость	Трансформатор	REU 3 + S-ET 10	REU 5 + S-ET 10	RTRDU 2	REU 5 + S-ET 10
Регулятор скорости, бесшаговый	Тиристор	REE 2 + S-ET 10	REE 4 + S-ET 10	-	-
СХЕМА ПОДКЛЮЧЕНИЯ, СТР. 11-17		6	6	8	6

** В соответствии с эквивалентной площадью поглощения 20 $м^2$ Сэбин*

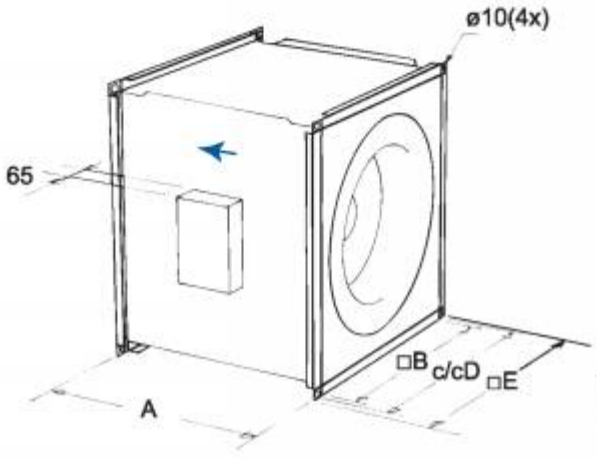

	A	□B	c/cD	□E
KDRE 45	400	447	470	492
KDRE/D 50	450	502	520	547
KDRE/D 55	485	550	573	595

Вентиляторы для квадратных каналов

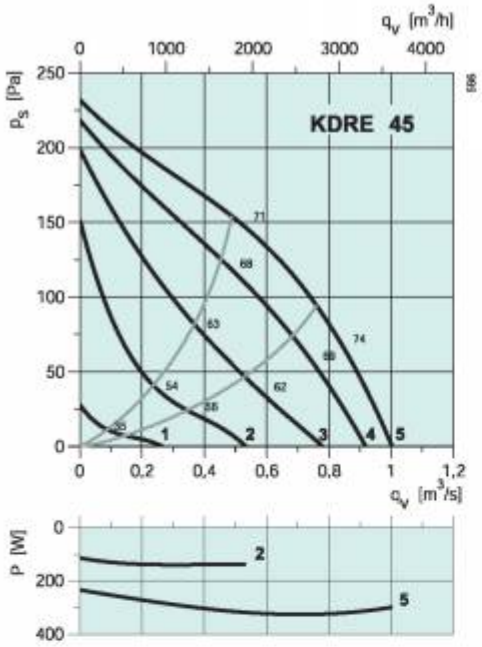

KDRE 45

		Октавные полосы частот, Гц								
	Гц	Общ.	63	125	250	500	1k	2k	4k	8k
L_{wA} К входу	дБ(А)	70	49	60	63	64	64	62	57	51
L_{wA} К выходу	дБ(А)	74	50	61	63	66	71	67	58	50
L_{wA} К окружению	дБ(А)	53	33	40	48	46	47	43	36	32
С LDK 45										
L_{wA} К входу	дБ(А)	61	49	55	54	51	52	54	50	44
L_{wA} К выходу	дБ(А)	65	51	56	55	53	59	59	51	42

Условия испытаний: q_v = 0,57 м³/с, P_s = 140 Па

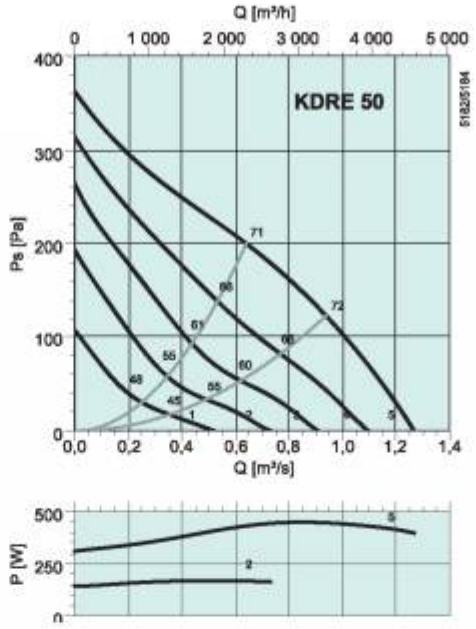

KDRE 50

		Октавные полосы частот, Гц								
	Гц	Общ.	63	125	250	500	1k	2k	4k	8k
L_{wA} К входу	дБ(А)	71	46	58	64	68	63	60	58	50
L_{wA} К выходу	дБ(А)	74	47	62	64	68	69	65	62	54
L_{wA} К окружению	дБ(А)	59	27	45	57	52	49	47	44	40
С LDK 50										
L_{wA} К входу	дБ(А)	61	46	51	56	55	51	51	50	43
L_{wA} К выходу	дБ(А)	64	47	55	56	55	57	56	54	47

Условия испытаний: q_v = 0,64 м³/с, P_s = 200 Па

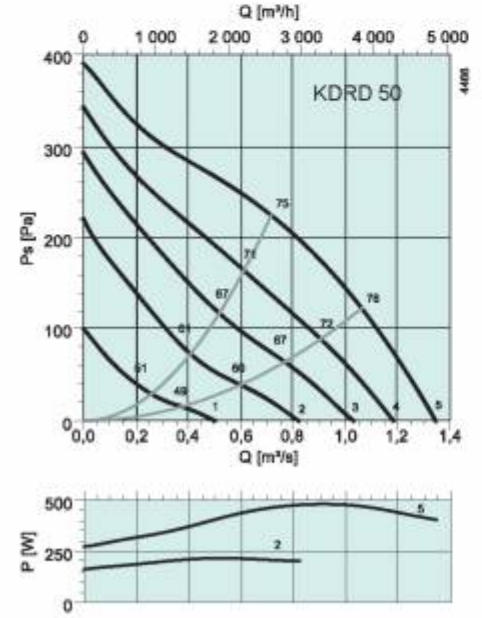

KDRD 50

		Октавные полосы частот, Гц								
	Гц	Общ.	63	125	250	500	1k	2k	4k	8k
L_{wA} К входу	дБ(А)	75	59	65	69	71	68	65	58	50
L_{wA} К выходу	дБ(А)	79	57	67	69	71	75	71	63	54
L_{wA} К окружению	дБ(А)	61	30	51	57	53	56	52	44	36
С LDK 50										
L_{wA} К входу	дБ(А)	66	59	58	61	58	56	56	50	42
L_{wA} К выходу	дБ(А)	69	57	61	61	58	63	62	55	47

Условия испытаний: q_v = 0,72 м³/с, P_s = 224 Па

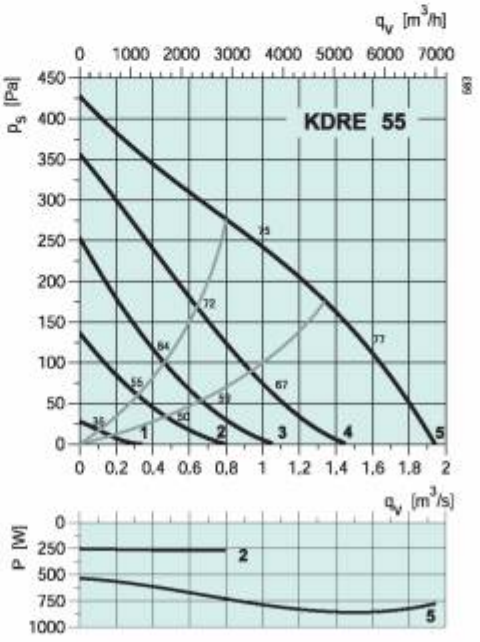

KDRE 55

		Октавные полосы частот, Гц								
	Гц	Общ.	63	125	250	500	1k	2k	4k	8k
L_{wA} К входу	дБ(А)	75	58	62	68	70	70	68	61	55
L_{wA} К выходу	дБ(А)	80	58	65	69	72	76	72	64	57
L_{wA} К окружению	дБ(А)	58	43	48	57	46	49	44	40	33
С LDK 55										
L_{wA} К входу	дБ(А)	67	58	53	59	57	58	57	51	46
L_{wA} К выходу	дБ(А)	69	58	55	60	59	64	62	55	49

Условия испытаний: q_v = 1,08 м³/с, P_s = 233 Па


DSK с. 462


LDK с. 454


FFS с. 448


RBK с. 438


VBK с. 443


REV с. 434


S-ET/STDT с. 426


RTRE с. 421


RTRD с. 422


RE с. 421


REU с. 421


REE с. 422

Вентиляторы для квадратных каналов

KDRE/KDRD 55-70



Рекомендации по применению: Приточно-вытяжные системы вентиляции с разветвленным сетям воздуховодов, т.к. вентиляторы KDRE/KDRD создают относительно высокое статическое давление и КПД.

Конструкция: Корпус KDRE/KDRD изготовлен из стального оцинкованного листа и имеет присоединительные фланцы квадратного сечения. На корпусе имеется соединительная коробка для подключения питания.

Двигатель: Вентиляторы KDRE/KDRD имеют двигатель с внешним ротором, оснащенный диагональной крыльчаткой. Для тепловой защиты электродвигателя в обмотки встроены термоконтакты с выводами для подключения внешнего устройства защиты двигателя..

Регулирование скорости: Ступенчатая регулировка при помощи 5-ти ступенчатого трансформатора..

Монтаж: Осуществляется под любым углом относительно оси вентилятора. Вентиляторы KDRE/KDRD легко подсоединяются к каналам с помощью гибких соединений DSK.

Сертификаты: Сертификаты соответствия РФ и Украины.

		KDRD 55	KDRE 65	KDRD 65	KDRD 70
Напряжение/Частота	В/50Гц	400	230	400	400
Фазность	~	3	1	3	3
Потребляемая мощность	Вт	789	1501	1250	2489
Ток	А	1,52	6,61	2,23	4,68
Макс. расход воздуха	$м^3/с$ ($м^3/ч$)	1,87 (6732)	3,07 (11045)	2,72 (9803)	4,13 (14846)
Частота вращения	$мин^{-1}$	1315	1315	1341	1383
Макс. температура перемещаемого воздуха	°C	49,1	70	70	70
* при регулировании	°C	40,1	70	70	68,6
Уровень звукового давления на расст. 3м	дБ(А)	55	61	53	62
Вес	кг	40	54	53	62
Класс изоляции двигателя		F	F	F	F
Класс защиты двигателя		IP 54	IP 54	IP 54	IP 54
Емкость конденсатора	мкФ	-	30	-	-
Тип термозащиты		STDT 16	S-ET 10	STDT 16	STDT 16
Регулятор скорости, 5-ступенч.	Трансформатор	RTRD 2	RTRE 7	RTRD 4	RTRD 7
Регулятор 5-ст., высок./низк.скорость	Трансформатор	RTRDU 2	REU 7 + S-ET 10	RTRDU 4	RTRDU 7
СХЕМА ПОДКЛЮЧЕНИЯ, СТР. 11-17		8	6	8	8

** В соответствии с эквивалентной площадью поглощения 20 $м^2$ Сэбин*

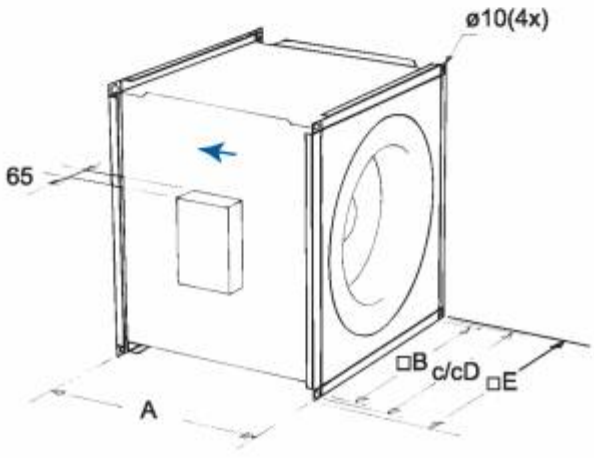

	A	□B	c/cD	□E
KDRD 55	485	550	573	595
KDRE/D 65	510	661	680	707
KDRD 70	530	696	720	742

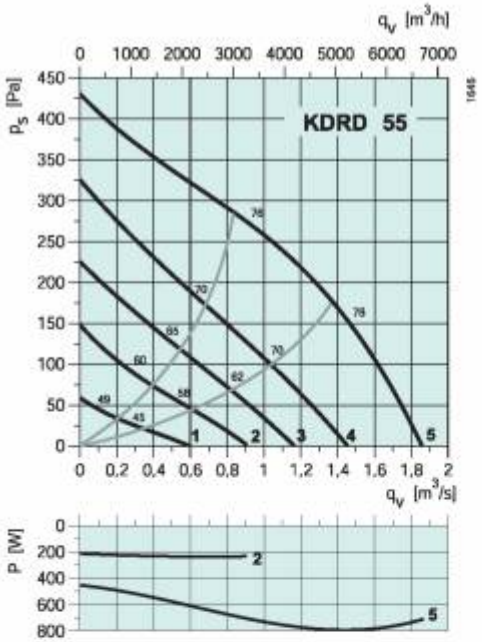

KDRD 55

		Октавные полосы частот, Гц								
	Гц	Общ.	63	125	250	500	1k	2k	4k	8k
L_{wA} К входу	дБ(А)	76	56	61	69	71	70	68	61	54
L_{wA} К выходу	дБ(А)	80	59	65	69	74	77	73	65	57
L_{wA} К окружению	дБ(А)	62	57	48	59	51	50	47	44	44
C LDK 55										
L_{wA} К входу	дБ(А)	65	56	52	60	58	58	58	52	46
L_{wA} К выходу	дБ(А)	69	59	56	60	61	65	63	56	49

Условия испытаний: q_v = 0,94 м³/с, P_s = 273 Па

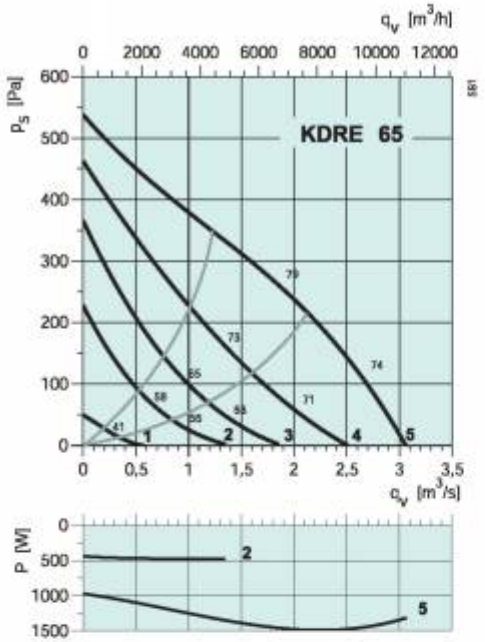

KDRE 65

		Октавные полосы частот, Гц								
	Гц	Общ.	63	125	250	500	1k	2k	4k	8k
L_{wA} К входу	дБ(А)	78	57	65	71	73	72	70	64	65
L_{wA} К выходу	дБ(А)	87	56	67	74	79	83	80	73	75
L_{wA} К окружению	дБ(А)	68	36	54	63	60	64	58	50	54
C LDK 65										
L_{wA} К входу	дБ(А)	68	56	59	62	53	58	61	56	57
L_{wA} К выходу	дБ(А)	76	55	61	67	64	70	70	65	68

Условия испытаний: q_v = 1,98 м³/с, P_s = 247 Па

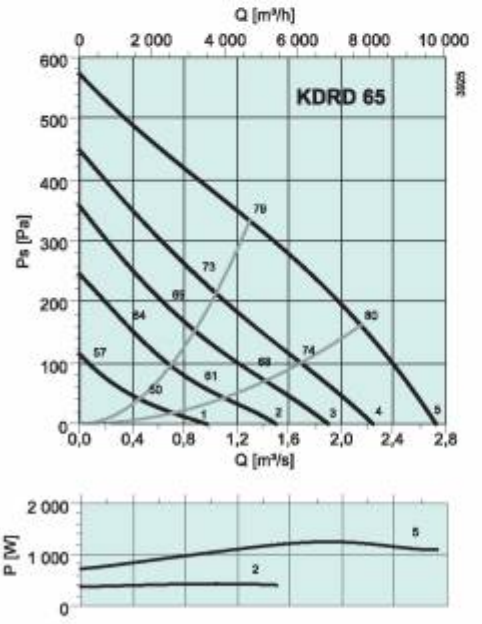

KDRD 65

		Октавные полосы частот, Гц								
	Гц	Общ.	63	125	250	500	1k	2k	4k	8k
L_{wA} К входу	дБ(А)	79	62	70	72	72	72	71	64	57
L_{wA} К выходу	дБ(А)	84	62	69	70	78	82	77	69	61
L_{wA} К окружению	дБ(А)	60	40	47	58	50	50	49	38	27
C LDK 65										
L_{wA} К входу	дБ(А)	70	62	64	65	58	59	62	56	50
L_{wA} К выходу	дБ(А)	73	62	62	63	64	68	68	61	54

Условия испытаний: q_v = 1,30 м³/с, P_s = 332 Па

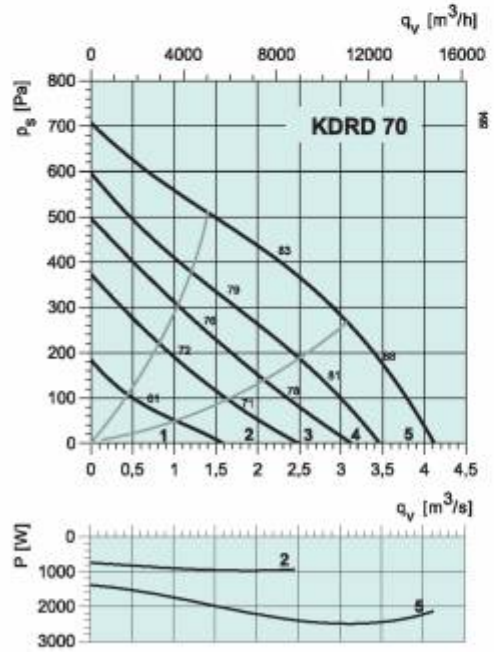

KDRD 70

		Октавные полосы частот, Гц								
	Гц	Общ.	63	125	250	500	1k	2k	4k	8k
L_{wA} К входу	дБ(А)	84	75	74	77	77	78	76	69	65
L_{wA} К выходу	дБ(А)	89	74	76	74	82	85	80	73	67
L_{wA} К окружению	дБ(А)	69	44	54	63	62	64	60	54	49

Условия испытаний: q_v = 2,33 м³/с, P_s = 398 Па


DSK с. 462


LDK с. 454


FFS с. 448


RBK с. 438


VBK с. 443


REV с. 434


S-ET/STDT с. 426


RTRE с. 421


RTRD с. 422


RE с. 421


REU с. 421


REE с. 422