Осевые вентиляторы низкого давления

AW/AR 200-250



Рекомендации по применению: Вентиляторы AW - для вытяжной вентиляции без сетей воздуховодов (складов, компрессорных и т.д.), AR - для систем подпора воздуха в системах противодымной вентиляции.

Конструкция: Корпус вентиляторов и рабочее колесо с серповидными лопатками изготовлены из оцинкованной стали и окрашены в черный цвет. Вентиляторы AW оснащены квадратными пластинами для настенного монтажа. Вентиляторы AR оснащены фланцами для крепления к воздуховоду.

Двигатель: AW/AR оборудованы электродвигателями с внешним ротором с регулируемой скоростью вращения. Двигатели оснащены встроенными термоконтактами с выводами для подключения к внешнему устройству защиты от перегрева.

Регулирование скорости: Скорость вентиляторов можно регулировать с помощью бесступенчатого тиристора или 5-ти ступенчатого трансформатора.

Монтаж: Вентиляторы AW предназначены для настенного монтажа, AR – для монтажа в воздуховоды.

Сертификаты: Сертификат соответствия РФ и Украины.

AW/AR		200E2-K	200E4-K	250E2-K	250E4-K
Напряжение/Частота	В/50Гц	230	230	230	230
Фазность	~	1	1	1	1
Потребляемая мощность	Вт	71,1	15,2	182	54
Ток	А	0,321	0,07	0,794	0,21
Макс. расход воздуха	$м^3/с$ ($м^3/ч$)	0,26 (930)	0,12 (421)	0,46 (1643)	0,27 (965)
Частота вращения	$мин^{-1}$	2484	1266	1520	1368
Макс. температура перемещаемого воздуха	°C	70	75	65	55
" при регулировании	°C	70	75	65	55
Уровень звукового давления на расст. 1м	дБ(А)	58	41	69	53
Вес	кг	2,7	2,5	3,9	3,5
Класс изоляции двигателя		B	B	B	B
Класс защиты двигателя		IP 44	IP 44	IP 44	IP 44
Емкость конденсатора	мкФ	1,5	0,5	3	1,5
Тип термозащиты		AWE-SK	AWE-SK	S-ET 10	AWE-SK
Регулятор скорости, 5-ступенч.	Трансформатор	RTRE 1,5	RTRE 1,5	RTRE 1,5	RTRE 1,5
Регулятор 5-ст., высок./низк. скорость	Трансформатор	REU 1,5	REU 1,5	REU 1,5	REU 1,5
Регулятор скорости, бесшаговый	Тиристор	REE 1	REE 1	REE 1	REE 1
Схема подключения, стр. 11-17		5	5	5	5

Направление потока воздуха

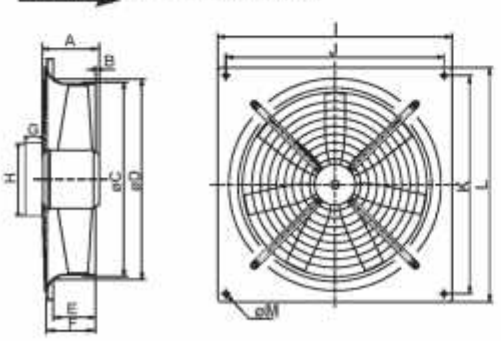

	A	B	øC	øD	E	F	G	H	I	J	K	L	øM
AW 200E2-K	71	10	203	210	46	52	62	92	312	260	260	312	7
AW 250E2-K	81	17	254	262	49	55	62	92	370	320	320	370	7

Направление потока воздуха

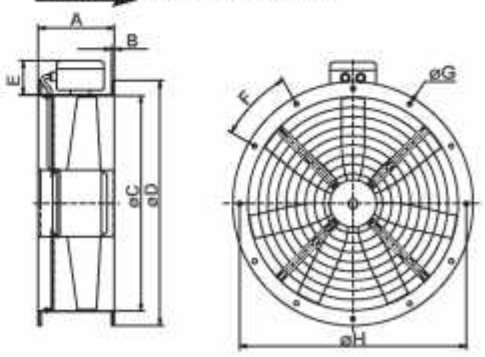

	A	B	øC	øD	E	F	øG	øH
AR 200E4-K	85	6	204	255	72	8x45°	7	235
AR 250E4-K	95	6	254	306	72	8x45°	7	286

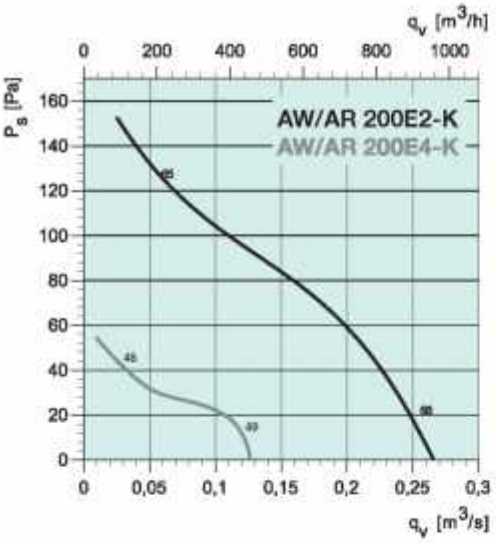

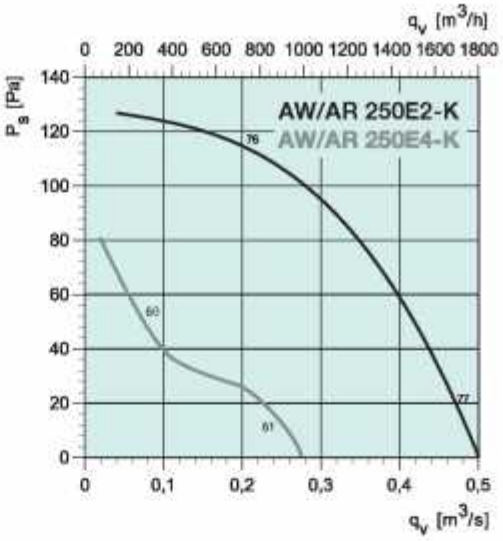

AW/AR 200E2-K

		Октавные полосы частот, Гц							
	Гц	Общ	63	125	250	500	1k	2k	4k	8k
L_{wA} Вход/Выход	дБ(А)	65	56	57	58	58	57	55	51	47

Условия испытаний: q_v = 0,083 м³/с, P_s = 124 Па

AW/AR 250E2-K

		Октавные полосы частот, Гц							
	Гц	Общ	63	125	250	500	1k	2k	4k	8k
L_{wA} Вход/Выход	дБ(А)	76	67	68	69	69	68	66	62	58

Условия испытаний: q_v = 0,17 м³/с, P_s = 125 Па

AW/AR 200E4-K

		Октавные полосы частот, Гц							
	Гц	Общ	63	125	250	500	1k	2k	4k	8k
L_{wA} Вход/Выход	дБ(А)	48	39	40	41	41	40	38	34	30

Условия испытаний: q_v = 0,06 м³/с, P_s = 22 Па

AW/AR 250E4-K

		Октавные полосы частот, Гц							
	Гц	Общ	63	125	250	500	1k	2k	4k	8k
LwA Вход/Выход	дБ(А)	60	51	52	53	53	52	50	46	42

Условия испытаний: q_v = 0,12 м³/с, P_s = 40 Па



VK с. 466



S-ET 10 с. 426



AWE-SK с. 425



RTRE с. 421



REU с. 421



REE с. 422

Осевые вентиляторы низкого давления

AW/AR 300-315



Рекомендации по применению: Вентиляторы AW - для вытяжной вентиляции без сетей воздуховодов (складов, компрессорных и т.д.), AR - для систем подпора воздуха в системах противодымной вентиляции.

Конструкция: Корпус вентиляторов и рабочее колесо с серповидными лопатками изготовлены из оцинкованной стали и окрашены в черный цвет. Вентиляторы AW оснащены квадратными пластинами для настенного монтажа. Вентиляторы AR оснащены фланцами для крепления к воздуховоду.

Двигатель: AW/AR оборудованы электродвигателями с внешним ротором с регулируемой скоростью вращения. Двигатели оснащены встроенными термоконтактами с выводами для подключения к внешнему устройству защиты от перегрева.

Регулирование скорости: Скорость 1-фазных вентиляторов можно регулировать с помощью бесступенчатого тиристора или 5-ти ступенчатого трансформатора, 3-фазных – с помощью 5-ти ступенчатого трансформатора или изменением способа подключения «треугольник»/«звезда».

Монтаж: Вентиляторы AW предназначены для настенного монтажа, AR – для монтажа в воздуховоды.

Сертификаты: Сертификат соответствия РФ и Украины.

AW/AR		300E2-K	300E4-K	315E4-K	315D4-2K
Напряжение/Частота	В/50Гц	230	230	230	400
Фазность	~	1	1	1	3
Потребляемая мощность	Вт	230	67,2	121	115
Ток	А	1,35	0,31	0,57	0,27
Макс. расход воздуха	$м^3/с$ ($м^3/ч$)	0,95 (3420)	0,48 (1740)	0,68(2450)	0,68 (2450)
Частота вращения	$мин^{-1}$	2496	1409	11381	1349
Макс. температура перемещаемого воздуха	°C	50	60	55	55
" при регулировании	°C	50	60	55	55
Уровень звукового давления на расст. 1 м	дБ(А)	72	58	58	59
Вес	кг	5	4,9	4,7	3,5
Класс изоляции двигателя		B	B	B	B
Класс защиты двигателя		IP 44	IP 44	IP 44	IP 44
Емкость конденсатора	мкФ	8	2	4	-
Тип термозащиты		S-ET 10	AWE-SK	S-ET 10	STDT 16
Переключатель, звезда/ треуг.		-	-	-	S-DT2 SKT
Регулятор скорости, 5-ступенч.	Трансформатор	RTRE 1,5	RTRE 1,5	RTRE 1,5	RTRD 2
Регулятор 5-ст., высок./низк. скорость	Трансформатор	REU 1,5	REU 1,5	REU 1,5	RTRDU 2
Регулятор скорости, бесшаговый	Тиристор	REE 2	REE 1	REE 1	-
Схема подключения, стр. 11-17		5	5	5	16

Направление потока воздуха

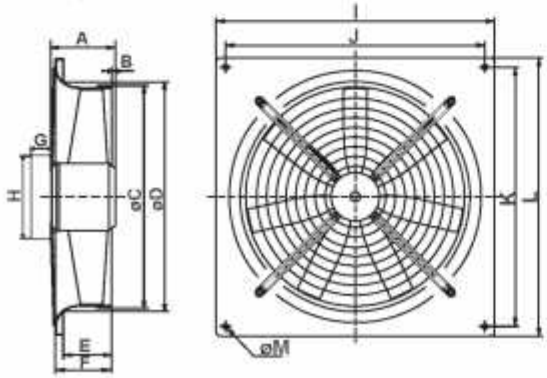

	A	B	øC	øD	E	F	G	H	I	J	K	L	øM
AW 300E2-K	113	24	326	330	69	80	62	92	430	380	380	430	9
AW 315E4-K	117,5	10,5	326	351	61,5	72,5	27	92	430	380	380	430	9

Направление потока воздуха

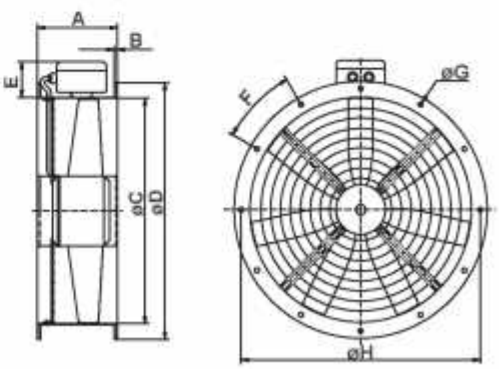

	A	B	øC	øD	E	F	øG	øH
AR 300E4-K	130	6	319	382	72	8x45°	7	356
AR 315D4-2K	130	6	319	382	72	8x45°	7	356

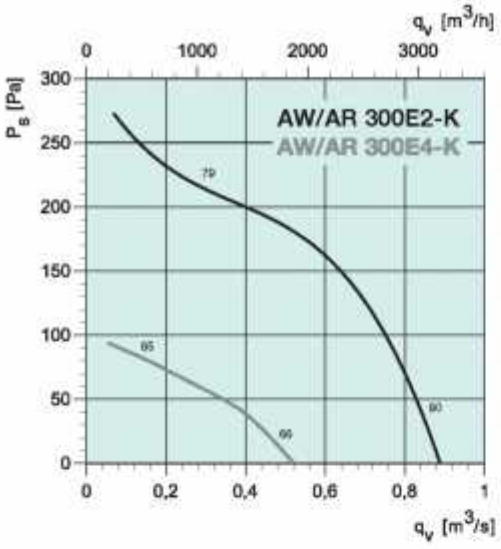

AW/AR 300E2-K

Октавные полосы частот, Гц

	Гц	Общ	63	125	250	500	1k	2k	4k	8k
L_{wA} Вход/Выход	дБ(А)	79	70	71	72	72	71	69	65	61

Условия испытаний: q_v = 0,42 м³/с, P_s = 170 Па

AW/AR 300E4-K

Октавные полосы частот, Гц

	Гц	Общ	63	125	250	500	1k	2k	4k	8k
L_{wA} Вход/Выход	дБ(А)	65	56	57	58	58	57	55	51	47

Условия испытаний: q_v = 0,28 м³/с, P_s = 75 Па

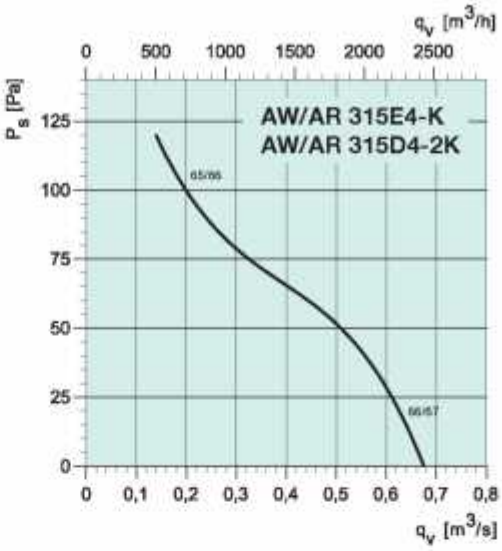

AW/AR 315E4-K

Октавные полосы частот, Гц

	Гц	Общ	63	125	250	500	1k	2k	4k	8k
L_{wA} Вход/Выход	дБ(А)	65	56	57	58	58	57	55	51	47

Условия испытаний: q_v = 0,14 м³/с, P_s = 120 Па

AW/AR 315D4-2K

Октавные полосы частот, Гц

	Гц	Общ	63	125	250	500	1k	2k	4k	8k
L_{wA} Вход/Выход	дБ(А)	66	57	58	59	59	58	56	52	48

Условия испытаний: q_v = 0,28 м³/с, P_s = 87 Па


VK с. 466


GFL-AR с.463


EV-AR с.463


MFA-AR с.465


SG-AW/AR с.466


S-ET/STDT с.426


AWE-SK с.425


RTRE с. 421


RTRD/RTRDU с. 422


REU с. 421


REE с. 422

AW/AR 350/400



Рекомендации по применению: Вентиляторы AW - для вытяжной вентиляции без сетей воздуховодов (складов, компрессорных и т.д.), AR - для систем подпора воздуха в системах противодымной вентиляции.

Конструкция: Корпус вентиляторов и рабочее колесо с серповидными лопатками изготовлены из оцинкованной стали и окрашены в чёрный цвет. Вентиляторы AW оснащены квадратными пластинами для настенного монтажа. Вентиляторы AR оснащены фланцами для крепления к воздуховоду.

Двигатель: AW/AR оборудованы электродвигателями с внешним ротором с регулируемой скоростью вращения. Двигатели оснащены встроенными термоконтактами с выводами для подключения к внешнему устройству защиты от перегрева.

Регулирование скорости: Скорость 1-фазных вентиляторов можно регулировать с помощью бесступенчатого тиристора или 5-ти ступенчатого трансформатора, 3-фазных – с помощью 5-ти ступенчатого трансформатора или изменением способа подключения «треугольник»/«звезда».

Монтаж: Вентиляторы AW предназначены для настенного монтажа, AR – для монтажа в воздуховоды.

Сертификаты: Сертификат соответствия РФ и Украины.

AW/AR		350E4-K	350D4-2K	400E4-K	400D4-2K
Напряжение/Частота	В/50Гц	230	400	230	400
Фазность	~	1	3	1	3
Потребляемая мощность	Вт	182	284	160	169
Ток	А	0,79	0,5	0,73	0,50
Макс. расход воздуха	$м^3/с$ ($м^3/ч$)	0,88 (3150)	0,91 (3283)	1,17 (4200)	1,11 (4000)
Частота вращения	$мин^{-1}$	1266	1225	1430	1450
Макс. температура перемещаемого воздуха	°C	40	55	40	40
* при регулировании	°C	40	55	40	40
Уровень звукового давления на расст. 1 м	дБ(А)	63	63	68	67
Вес	кг	6,4	6,4	7,9	7,9
Класс изоляции двигателя		B	B	B	B
Класс защиты двигателя		IP 44	IP 44	IP 44	IP 44
Емкость конденсатора	мкФ	4	-	6	-
Тип термозащиты		S-ET 10	STDT 16	S-ET 10	STDT 16
Переключатель, звезда/ треуг.		-	S-DT2 SKT	-	S-DT2 SKT
Регулятор скорости, 5-ступенч.	Трансформатор	RTRE 1,5	RTRD 2	RTRE 1,5	RTRD 2
Регулятор 5-ст., высок./низк. скорость	Трансформатор	REU 1,5	RTRDU 2	REU 1,5	RTRDU 2
Регулятор скорости, бесшаговый	Тиристор	REE 1	-	REE 1	-
Схема подключения, стр. 11-17		5	16	5	16

Направление потока воздуха

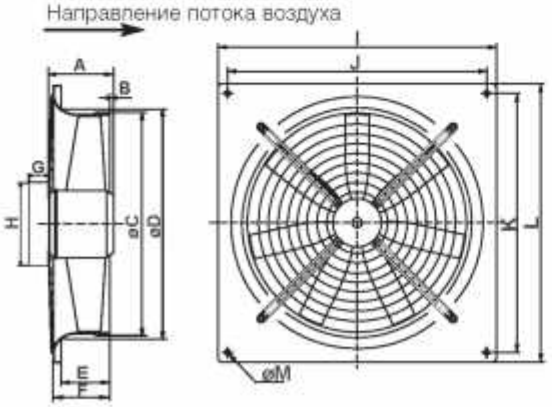

	A	B	øC	øD	E	F	G	H	I	J	K	L	øM
AW 350E4-K	139	24	388	395	68	80	27	92	485	435	435	485	9
AW 400E4-K	152	19	420	428	86	98	27	92	540	490	490	540	9

Направление потока воздуха

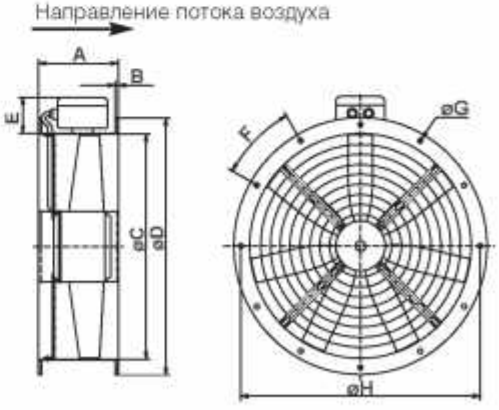

	A	B	øC	øD	E	F	øG	øH
AR 350D4-2K	135	6	356	421	72	8x45°	9,5	395
AR 400D4-2K	155	6	400	466	72	12x30°	9,5	438

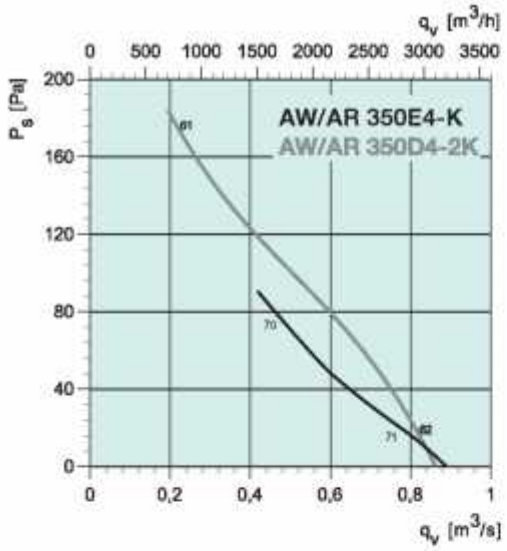

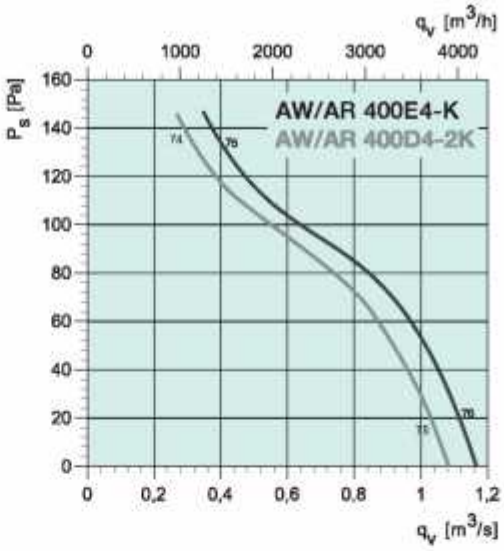

AW/AR 350E4-K

		Октавные полосы частот, Гц							
	Гц Общ	63	125	250	500	1k	2k	4k	8k
L_{wA} Вход/Выход	дБ(А) 70	61	62	63	63	62	60	56	52

Условия испытаний: q_v = 0,54 м³/с, P_s = 90 Па

AW/AR 400E4-K

		Октавные полосы частот, Гц							
	Гц Общ	63	125	250	500	1k	2k	4k	8k
L_{wA} Вход/Выход	дБ(А) 75	66	67	68	68	67	65	61	57

Условия испытаний: q_v = 0,56 м³/с, P_s = 108 Па

AW/AR 350D4-2K

		Октавные полосы частот, Гц							
	Гц Общ	63	125	250	500	1k	2k	4k	8k
L_{wA} Вход/Выход	дБ(А) 70	61	62	63	63	62	60	56	52

Условия испытаний: q_v = 0,44 м³/с, P_s = 100 Па

AW/AR 400D4-2K

		Октавные полосы частот, Гц							
	Гц Общ	63	125	250	500	1k	2k	4k	8k
L_{wA} Вход/Выход	дБ(А) 74	65	66	67	67	66	64	60	56

Условия испытаний: q_v = 0,56 м³/с, P_s = 100 Па


VK с. 466


GFL-AR с.463


EV-AR с.463


MFA-AR с.465


SG-AW/AR с.466


S-DT2 SKT с. 430


S-ET/ STDT с. 426


AWE-SK с. 425


RTRE/RTRD с. 422


REU с. 421


REE с. 422

Осевые вентиляторы низкого давления

AW/AR 450



Рекомендации по применению: Вентиляторы AW - для вытяжной вентиляции без сетей воздуховодов (складов, компрессорных и т.д.), AR - для систем подпора воздуха в системах противодымной вентиляции.

Конструкция: Корпус вентиляторов изготовлен из оцинкованной стали, рабочее колесо с лопатками аэродинамической формы – из алюминия, все части окрашены в черный цвет. Вентиляторы AW оснащены квадратными пластинами для настенного монтажа. Вентиляторы AR оснащены фланцами для крепления к воздуховоду.

Двигатель: AW/AR оборудованы электродвигателями с внешним ротором с регулируемой скоростью вращения. Двигатели оснащены встроенными термоконтактами с выводами для подключения к внешнему устройству защиты от перегрева.

Регулирование скорости: Скорость 1-фазных вентиляторов можно регулировать с помощью бесступенчатого тиристора или 5-ти ступенчатого трансформатора, 3-фазных – с помощью 5-ти ступенчатого трансформатора или изменением способа подключения «треугольник»/«звезда».

Монтаж: Вентиляторы AW предназначены для настенного монтажа, AR – для монтажа в воздуховоды.

Сертификаты: Сертификат соответствия РФ и Украины.

AW/AR		450E4-K	450D4-2K	450E4	450D4-2
Напряжение/Частота	В/50Гц	230	400	230	400
Фазность	~	1	3	1	3
Потребляемая мощность	Вт	352	183	610	540
Ток	А	1,56	0,42	2,80	1,05
Макс. расход воздуха	$м^3/с$ ($м^3/ч$)	1,58 (5789)	1,52 (5454)	2,05 (7380)	2,05 (7380)
Частота вращения	$мин^{-1}$	1300	1366	1310	1340
Макс. температура перемещаемого воздуха	°C	40	45	60	60
" при регулировании	°C	40	45	60	60
Уровень звукового давления на расст. 3м	дБ(А)	72	71	68	71
Вес	кг	9,5	9,0	7,9	7,9
Класс изоляции двигателя		B	B	F	F
Класс защиты двигателя		IP 44	IP 44	IP 54	IP 54
Емкость конденсатора	мкФ	8	-	6	-
Тип термозащиты		S-ET 10	STDT 16	S-ET 10	STDT 16
Переключатель, звезда/ треуг.		-	S-DT2 SKT	-	S-DT2 SKT
Регулятор скорости, 5-ступенч.	Трансформатор	RTRE 1,5	RTRD 2	RTRE 3	RTRD 2
Регулятор 5-ст., высок./низк. скорость	Трансформатор	REU 1,5	RTRDU 2	REU 3	RTRDU 2
Регулятор скорости, бесшаговый	Тиристор	REE 2	REE 4	-	-
Схема подключения, стр. 11-17		5	16	3	16

Направление потока воздуха

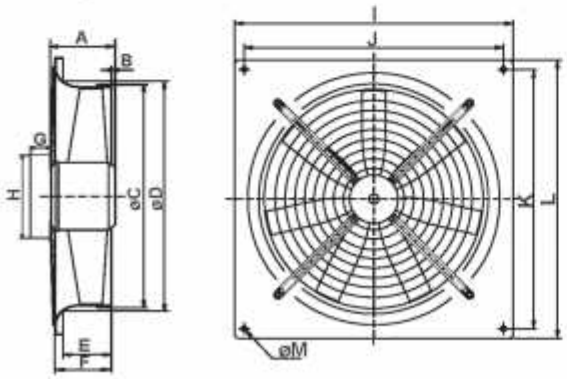

	A	B	øC	øD	E	F	G	H	I	J	K	L	øM
AW 450E4-K	165	24	465	500	84	100	12	100	575	535	535	575	11
AW 450E4	86	16	465	480	81	-	12	100	575	535	535	575	11

Направление потока воздуха

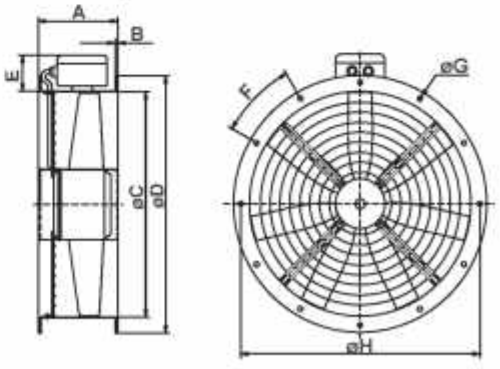

	A	B	øC	øD	E	F	øG	øH
AR 450D4-2K	160	6	451	515	72	12x30°	9,5	478
AR 450D4-2	160	6	451	515	72	12x30°	9,5	487
450E4	175	6	451	515	72	12x30°	9,5	487

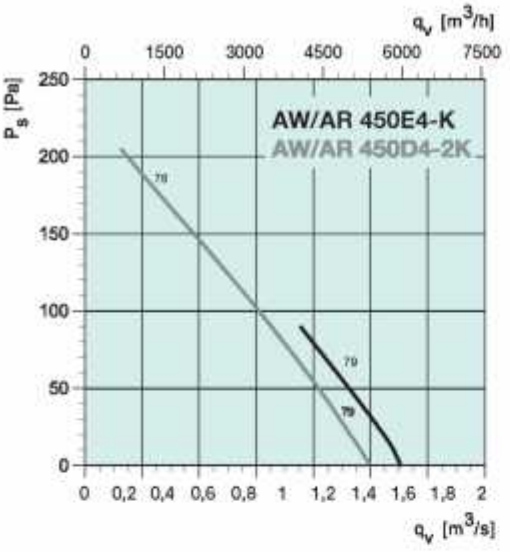

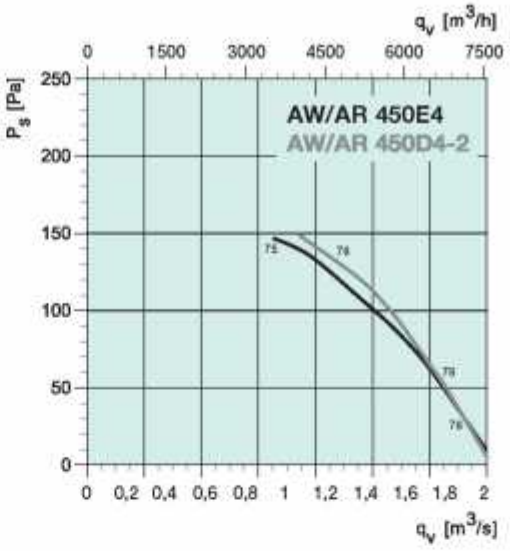

AW/AR 450E4-K

		Октавные полосы частот, Гц							
	Гц	Общ	63	125	250	500	1k	2k	4k	8k
L_{wA} Вод/Выход	дБ(А)	79	70	71	72	72	71	69	65	61

Условия испытаний: q_v = 1,14 м³/с, P_s = 88 Па

AW/AR 450D4-2K

		Октавные полосы частот, Гц							
	Гц	Общ	63	125	250	500	1k	2k	4k	8k
L_{wA} Вод/Выход	дБ(А)	78	69	70	71	71	70	68	64	60

Условия испытаний: q_v = 0,71 м³/с, P_s = 123 Па

AW/AR 450E4

		Октавные полосы частот, Гц							
	Гц	Общ	63	125	250	500	1k	2k	4k	8k
L_{wA} Вод/Выход	дБ(А)	75	66	67	68	68	67	65	61	57

Условия испытаний: q_v = 0,92 м³/с, P_s = 145 Па

AW/AR 450D4-2

		Октавные полосы частот, Гц							
	Гц	Общ	63	125	250	500	1k	2k	4k	8k
L_{wA} Вод/Выход	дБ(А)	76	67	68	69	69	68	66	62	58

Условия испытаний: q_v = 1,11 м³/с, P_s = 154 Па


VK с. 466


GFL-AR с.463


EV-AR с.463


MFA-AR с.465


SG-AW/AR с.466


S-DT2 SKT с. 430


S-ET/STDT с. 426


RTRE/RTRD с. 422


REU с. 421


REE с. 422

Осевые вентиляторы низкого давления

AW/AR 500/560



Рекомендации по применению: Вентиляторы AW - для вытяжной вентиляции без сетей воздуховодов (складов, компрессорных и т.д.), AR - для систем подпора воздуха в системах противодымной й вентиляции.
Конструкция: Корпус вентиляторов - из оцинкованной стали, рабочее колесо с лопатками аэродинамической формы – из литого алюминия. Вентиляторы AW оснащены квадратными пластинами для настенного монтажа. Вентиляторы AR оснащены фланцами для крепления к воздуховоду.
Двигатель: AW/AR оборудованы электродвигателями с внешним ротором с регулируемой скоростью вращения. Двигатели оснащены встроенными термоконтактами с выводами для подключения к внешнему устройству защиты от перегрева.
Регулирование скорости: Скорость 1-фазных вентиляторов можно регулировать с помощью бесступенчатого тиристора или 5-ти ступенчатого трансформатора, 3-фазных – с помощью 5-ти ступенчатого трансформатора или изменением способа подключения «треугольник»/«звезда».
Монтаж: Вентиляторы AW предназначены для настенного монтажа, AR – для монтажа в воздуховоды.
Сертификаты: Сертификат соответствия РФ и Украины.

AW/AR		500E4	500D4-2	560E4	560D4-2
Напряжение/Частота	В/50Гц	230	400	230	400
Фазность	~	1	3	1	3
Потребляемая мощность	Вт	780	780	1430	993
Ток	А	4,5	1,38	6,37	1,80
Макс. расход воздуха	$м^3/с$ ($м^3/ч$)	2,46 (8802)	2,51 (9050)	3,74 (13406)	3,43 (12355)
Частота вращения	$мин^{-1}$	1088	1336	1289	1220
Макс. температура перемещаемого воздуха	°С	60	65	50	50
" при регулировании	°С	60	65	50	50
Уровень звукового давления на расст. 3м	дБ(А)	73	69	76	75
Вес	кг	11,4/19,2	15,8/19,2	26,8/28,3	18,4/21
Класс изоляции двигателя		F	F	F	F
Класс защиты двигателя		IP 54	IP 54	IP 54	IP 54
Емкость конденсатора	мкФ	16	-	30	-
Тип термозащиты		S-ET 10	STDT 16	S-ET 10	STDT 16
Переключатель, звезда/ треуг.		-	S-DT2 SKT	-	S-DT2 SKT
Регулятор скорости, 5-ступенч.	Трансформатор	RTRE 5	RTRD 2	RTRE 7	RTRD 2
Регулятор 5-ст., высок./низк. скорость	Трансформатор	REU 5	RTRDU 2	REU 7	RTRDU 2
Регулятор скорости, бесшаговый	Тиристор	REE 4	--	-	
Схема подключения, стр. 11-17		3	18	3	18

Направление потока воздуха

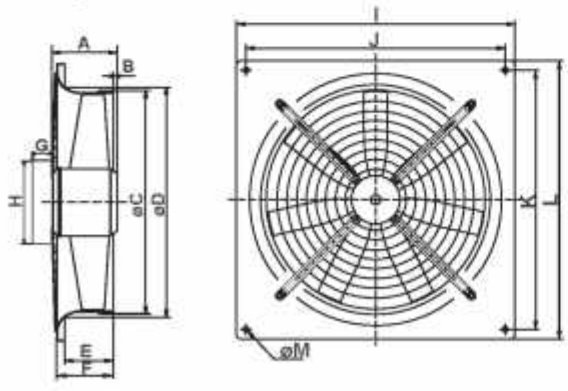

	A	B	øC	øD	E	F	G	H	I	J	K	L	øM
AW 500E4	218	24	517	528	104	206	12	100	655	615	615	655	11
AW 560E4	215	49	568	589	120	135	12	100	725	675	675	725	11

Направление потока воздуха

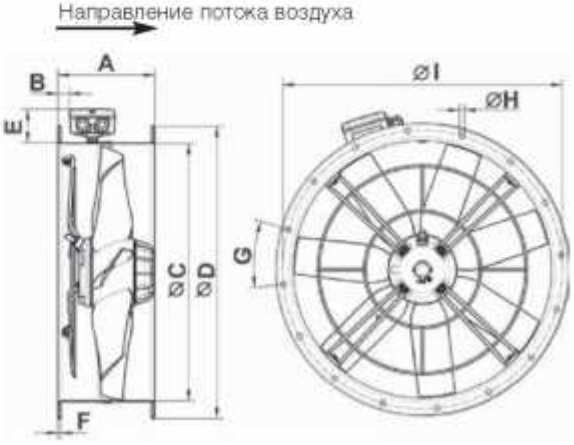

	A	B	øC	øD	E	F	G	øH	d
AR 500D4-2	174	6	503	567	72	9,5	12x30°	11,5	541

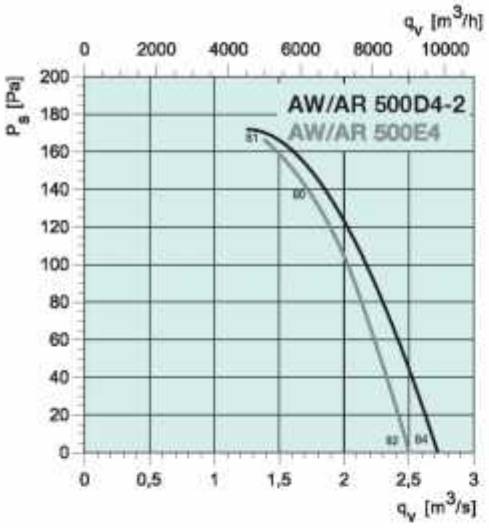

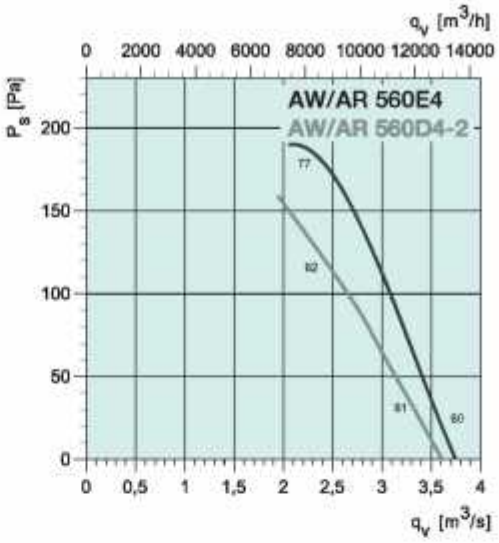

AW/AR 500E4

Октавные полосы частот, Гц

	Гц	Общ	63	125	250	500	1k	2k	4k	8k
L_{wA}	Вход/Выход	дБ(А)	81	72	73	74	74	73	71	67	63

Условия испытаний: q_v = 1,67 м³/с, P_s = 120 Па

AW/AR 560E4

Октавные полосы частот, Гц

	Гц	Общ	63	125	250	500	1k	2k	4k	8k
L_{wA}	Вход/Выход	дБ(А)	82	73	74	75	75	74	72	68	64

Условия испытаний: q_v = 2,22 м³/с, P_s = 145 Па

AW/AR 500D4-2

Октавные полосы частот, Гц

	Гц	Общ	63	125	250	500	1k	2k	4k	8k
L_{wA}	Вход/Выход	дБ(А)	80	71	72	73	73	72	70	66	62

Условия испытаний: q_v = 1,39 м³/с, P_s = 170 Па

AW/AR 560D4-2

Октавные полосы частот, Гц

	Гц	Общ	63	125	250	500	1k	2k	4k	8k
L_{wA}	Вход/Выход	дБ(А)	82	73	74	75	75	74	72	68	64

Условия испытаний: q_v = 2,22 м³/с, P_s = 145 Па

Направление потока воздуха

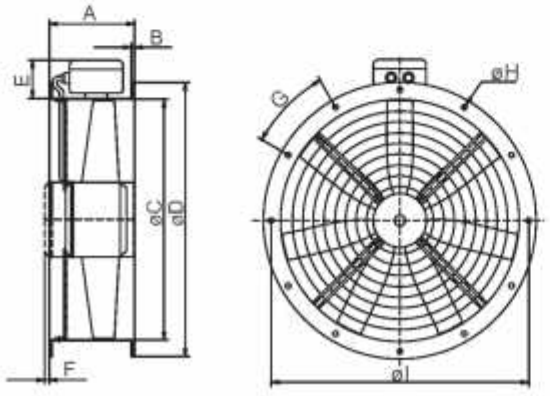

	A	B	øC	øD	E	F	G	øH	ød
AR 560D4-2	210	6	559	636	72	25	16x22,5	11,5	605


VK с. 466


GFL-AR с.463


EV-AR с.463


MFA-AR с.465


SG-AW/AR с.466


S-DT2 SKT с. 430


S-ET/STDT с. 426


RTRE/RTRD с. 422


REU с. 421


REE с. 422

AW/AR 630



AW

AR

Рекомендации по применению: Вентиляторы AW - для вытяжной вентиляции без сетей воздуховодов (складов, компрессорных и т.д.), AR - для систем подпора воздуха в системах противодымной вентиляции.

Конструкция: Корпус вентиляторов - из оцинкованной стали, рабочее колесо с лопатками аэродинамической формы – из литого алюминия. Вентиляторы AW оснащены квадратными пластинами для настенного монтажа. Вентиляторы AR оснащены фланцами для крепления к воздуховоду.

Двигатель: AW/AR оборудованы электродвигателями с внешним ротором с регулируемой скоростью вращения. Двигатели оснащены встроенными термоконтактами с выводами для подключения к внешнему устройству защиты от перегрева.

Регулирование скорости: Скорость 1-фазных вентиляторов можно регулировать с помощью бесступенчатого тиристора или 5-ти ступенчатого трансформатора, 3-фазных – с помощью 5-ти ступенчатого трансформатора или изменением способа подключения «треугольник»/«звезда».

Монтаж: Вентиляторы AW предназначены для настенного монтажа, AR – для монтажа в воздуховоды.

Сертификаты: Сертификат соответствия РФ и Украины.

AW/AR		630D4-2	630E6	630D6-2
Напряжение/Частота	В/50Гц	400	230	400
Фазность	~	3	1	3
Потребляемая мощность	Вт	1950	603	563
Ток	А	3,41	2,73	1,35
Макс. расход воздуха	$м^3/с$ ($м^3/ч$)	4,95 (17800)	3,41 (12287)	3,36 (11966)
Частота вращения	$мин^{-1}$	1353	890	886
Макс. температура перемещаемого воздуха	°C	60	60	60
" при регулировании	°C	60	60	60
Уровень звукового давления на расст. 3м	дБ(А)	79,8	70,2	71
Вес	кг	28,6/32	18,8	19,7/25
Класс изоляции двигателя		F	F	F
Класс защиты двигателя		IP 54	IP 54	IP 54
Емкость конденсатора	мкФ	-	12	-
Тип термозащиты		STDT 16	S-ET 10	STDT 16
Переключатель, звезда/ треуг.		S-DT2 SKT	-	S-DT2 SKT
Регулятор скорости, 5-ступенч.	Трансформатор	RTRD 4	RTRE 3	RTRD 2
Регулятор 5-ст., высок./низк. скорость	Трансформатор	RTRDU 4	REU 3	RTRDU 2
Регулятор скорости, бесшаговый	Тиристор	-	REE 4	-
Схема подключения, стр. 11-17		18	3	18

Направление потока воздуха

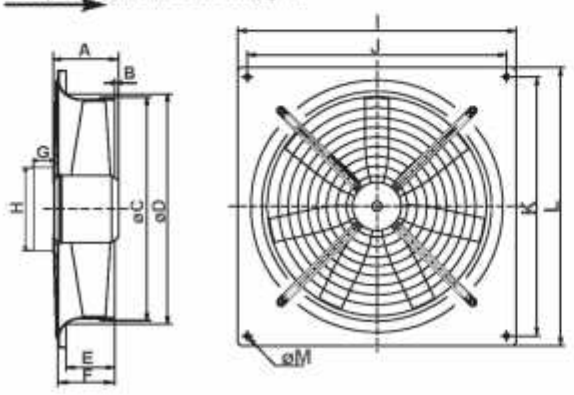

	A	B	øC	øD	E	F	G	H	I	J	K	L	øM
AW 630D4-2	225	64	643	664	130	150	13	100	805	750	750	805	11
AW 630E6	205	24	643	670	130	150	13	100	805	750	750	805	11

Направление потока воздуха

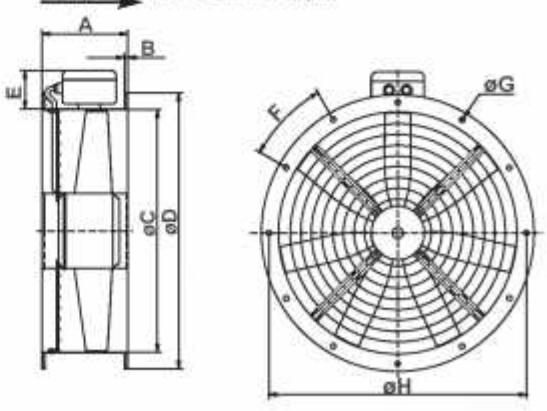

	A	B	øC	øD	E	F	øG	øH
AR 630D4-2	220	6	634	709	72	16x22,5°	11,5	674
AR 630D6-2	220	6	634	709	72	16x22,5°	11,5	674

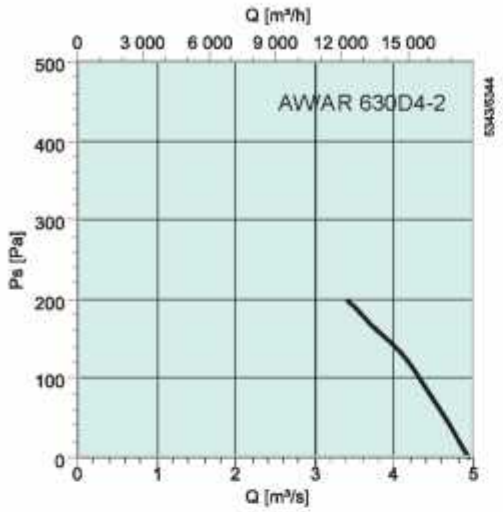

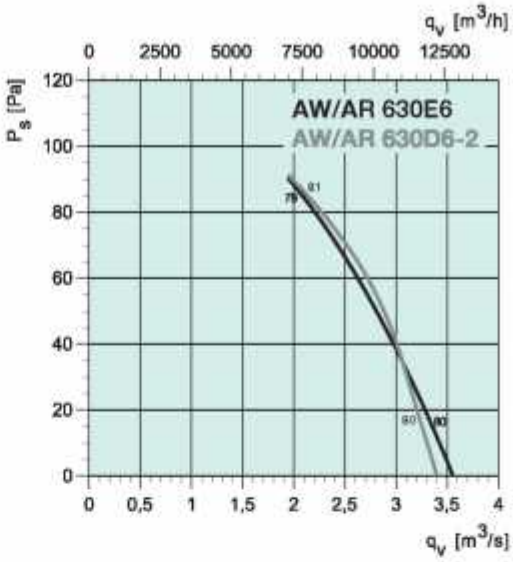

AW/AR 630D4-2

Октавные полосы частот, Гц

	Гц	Общ	63	125	250	500	1k	2k	4k	8k
L_{wA}	Вход/Выход	дБ(А)	90	81	82	83	83	82	80	76	72

Условия испытаний: q_v = 4,8 м³/с, P_s = 83 Па

AW/AR 630E6

Октавные полосы частот, Гц

	Гц	Общ	63	125	250	500	1k	2k	4k	8k
L_{wA}	Вход/Выход	дБ(А)	79	70	71	72	72	71	69	65	61

Условия испытаний: q_v = 3,1 м³/с, P_s = 36 Па

AW/AR 630D6-2

Октавные полосы частот, Гц

	Гц	Общ	63	125	250	500	1k	2k	4k	8k
L_{wA}	Вход/Выход	дБ(А)	81	72	73	74	74	73	71	67	63

Условия испытаний: q_v = 3,1 м³/с, P_s = 36 Па


VK с. 466


GFL-AR с.463


EV-AR с.463


MFA-AR с.465


SG-AW/AR с.466


S-DT2 SKT с. 430


S-ET/STDT с. 426


RTRE/RTRD с. 422


REU с. 421


REE с. 422

Осевые вентиляторы низкого давления

AW/AR 710

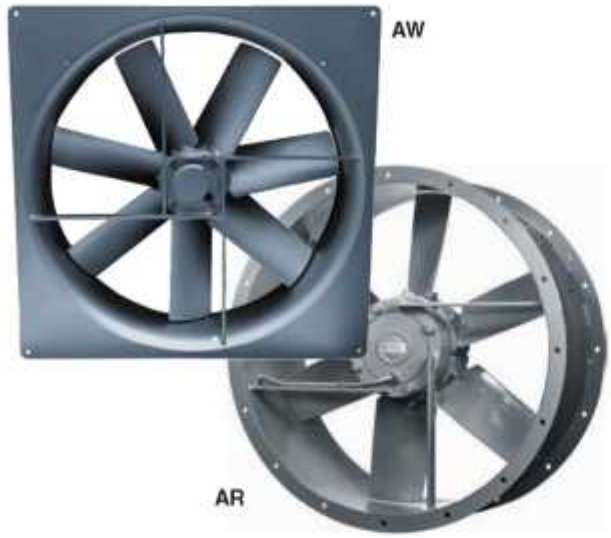

Рекомендации по применению: Вентиляторы AW - для вытяжной вентиляции без сетей воздуховодов (складов, компрессорных и т.д.), AR - для систем подпора воздуха в системах противодымной вентиляции.
Конструкция: Корпус вентиляторов - из оцинкованной стали, рабочее колесо с лопатками аэродинамической формы – из литого алюминия. Вентиляторы AW оснащены квадратными пластинами для настенного монтажа. Вентиляторы AR оснащены фланцами для крепления к воздуховоду.
Двигатель: AW/AR оборудованы электродвигателями с внешним ротором с регулируемой скоростью вращения. Двигатели оснащены встроенными термоконтактами с выводами для подключения к внешнему устройству защиты от перегрева.
Регулирование скорости: Скорость 1-фазных вентиляторов можно регулировать с помощью бесступенчатого тиристора или 5-ти ступенчатого трансформатора, 3-фазных – с помощью 5-ти ступенчатого трансформатора или изменением способа подключения «треугольник»/«звезда».
Монтаж: Вентиляторы AW предназначены для настенного монтажа, AR – для монтажа в воздуховоды.
Сертификаты: Сертификат соответствия РФ и Украины.

AW/AR		710D4-2	710E6	710D6-2
Напряжение/Частота	В/50Гц	400	230	400
Фазность	~	3	1	3
Потребляемая мощность	Вт	2633	886	885
Ток	А	4,45	4,1	1,18
Макс. расход воздуха	м³/с (м³/ч)	6,54 (23560)	4,56 (16460)	4,73 (17010)
Частота вращения	мин-1	1320	855	890
Макс. температура перемещаемого воздуха	°C	65	60	65
" при регулировании	°C	65	60	65
Уровень звукового давления на расст. 3м	дБ(А)	78,8	74	65
Вес	кг	43/45	32	38,2/30,9
Класс изоляции двигателя		F	F	F
Класс защиты двигателя		IP 54	IP 54	IP 54
Емкость конденсатора	мкФ	-	16	-
Тип термозащиты		STDT 16	S-ET 10	STDT 16
Переключатель, звезда/ треуг.		S-DT2 SKT	-	S-DT2 SKT
Регулятор скорости, 5-ступенч.	Трансформатор	RTRD 7	RTRE 5	RTRD 4
Регулятор 5-ст., высок./низк. скорость	Трансформатор	RTRDU 7	REU 5	RTRDU 4
Регулятор скорости, бесшаговый	Тиристор	-	REE 5	-
Схема подключения, стр. 11-17		18	3	18

Направление потока воздуха

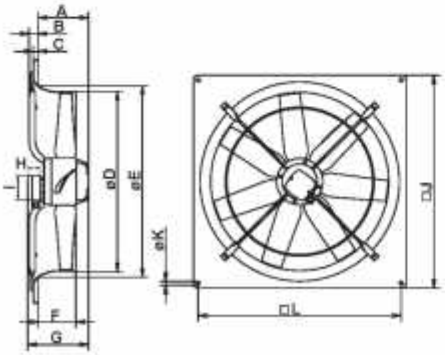

	A	B	C	øD	øE	F	G	H	I	□J	øK	□L
AW 710D6-2	202	37	20	720	763	150	244	5	100	810	14,5	850
AW 710D4-2	353	51	31	831	874	150	315	5	100	810	14,5	850
AW 710E6	202	37	20	720	763	150	244	5	100	810	14,5	850

Направление потока воздуха

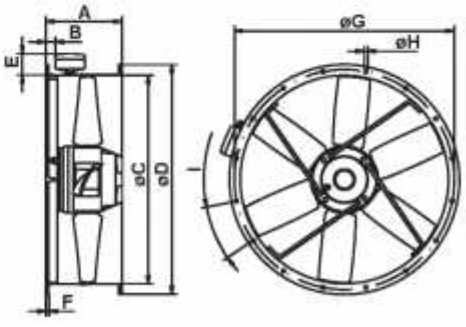

	A	B	øC	øD	E	F	øG	øH	I
AR 710D6-2	260	33	711	785	72	10	751	11,5	16x22,5"
AR 710D4-2	260	33	711	785	72	10	751	11,5	16x22,5"

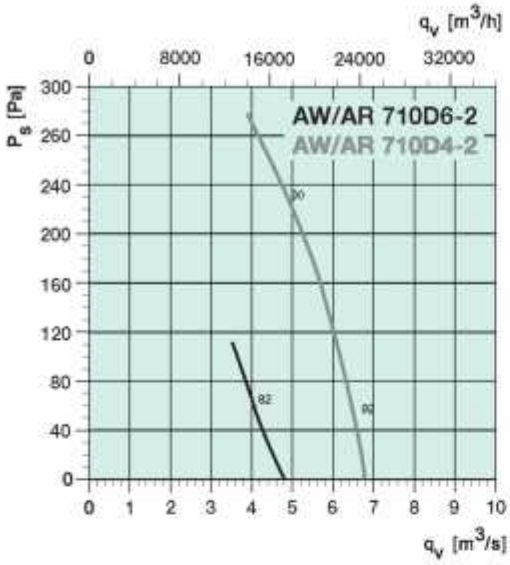

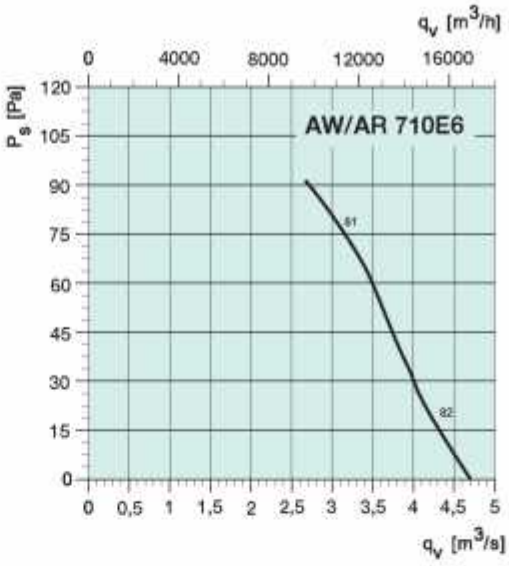

AW/AR 710D6-2

		Октавные полосы частот, Гц							
	Гц	Общ	63	125	250	500	1k	2k	4k	8k
L_{wA} Вход	дБ(А)	82	73	74	75	75	74	72	68	64
Выход	дБ(А)	90	71	66	8,0	82	86	85	79	69

Условия испытаний: q_v = 4 м³/с, P_s = 50 Па

AW/AR 710E6

		Октавные полосы частот, Гц							
	Гц	Общ	63	125	250	500	1k	2k	4k	8k
L_{wA} Вход	дБ(А)	81	72	73	74	74	73	71	67	63
Выход	дБ(А)	92	73	68	77	86	87	84	78	70

Условия испытаний: q_v = 4 м³/с, P_s = 42 Па

AW/AR 710D4-2

		Октавные полосы частот, Гц							
	Гц	Общ	63	125	250	500	1k	2k	4k	8k
L_{wA} Вход	дБ(А)	90	71	66	8,0	82	86	85	79	69
Выход	дБ(А)	92	73	68	77	86	87	84	78	70

Условия испытаний: q_v = 5 м³/с, P_s = 220 Па


VK с. 466


GFL-AR с.463


EV-AR с.463


MFA-AR с.465


SG-AW/AR с.466


S-DT2 SKT с. 430


S-ET/STDT с. 426


RTRE/RTRD с. 422


REU с. 421


REE с. 422

Осевые вентиляторы низкого давления

AW/AR 800/1000



Рекомендации по применению: Вентиляторы AW - для вытяжной вентиляции без сетей воздуховодов (складов, компрессорных и т.д.), AR - для систем подпора воздуха в системах противодымной вентиляции.
Конструкция: Корпус вентиляторов - из оцинкованной стали, рабочее колесо с лопатками аэродинамической формы – из литого алюминия. Вентиляторы AW оснащены квадратными пластинами для настенного монтажа. Вентиляторы AR оснащены фланцами для крепления к воздуховоду.
Двигатель: AW/AR оборудованы электродвигателями с внешним ротором с регулируемой скоростью вращения. Двигатели оснащены встроенными термоконтактами с выводами для подключения к внешнему устройству защиты от перегрева.
Регулирование скорости: Скорость 3-фазных вентиляторов можно регулировать с помощью 5-ти ступенчатого трансформатора или изменением способа подключения «треугольник»/«звезда».
Монтаж: Вентиляторы AW предназначены для настенного монтажа, AR – для монтажа в воздуховоды.
Сертификаты: Сертификат соответствия РФ и Украины.

AW/AR		800D6-2	1000D6	1000D8-2
Напряжение/Частота	В/50Гц	400	400	400
Фазность	~	3	3	3
Потребляемая мощность	Вт	1409	5500	2245
Ток	А	2,70	10,5	4,2
Макс. расход воздуха	м³/с (м³/ч)	6,46 (23260)	13,9 (50000)	9,72 (35000)
Частота вращения	мин⁻¹	895	935	661
Макс. температура перемещаемого воздуха	°C	60	60	70
" при регулировании	°C	60	60	70
Уровень звукового давления на расст. 3м	дБ(А)	75	91	80,2
Вес	кг	41	84/73	74/74,2
Класс изоляции двигателя		F	F	F
Класс защиты двигателя		IP 54	IP 54	IP 54
Емкость конденсатора	мкФ	-	-	-
Тип термозащиты		STDT 16	STDT 16	STDT 16
Переключатель, звезда/ треуг.		S-DT2 SKT	S-DT2 SKT	S-DT2 SKT
Регулятор скорости, 5-ступенч.	Трансформатор	RTRD 4	-	RTRD 7
Регулятор 5-ст., высок./низк. скорость	Трансформатор	-	-	RTRDU 7
Схема подключения, стр. 11-17		18	18	18

Направление потока воздуха

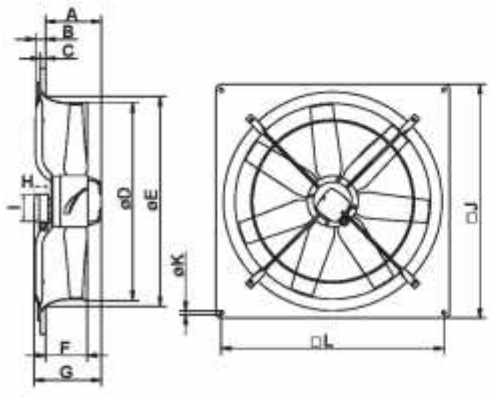

	A	B	C	øD	øE	F	G	□H	□J	□L
AW 800D6-2	227	34	17	804	869	193	244	910	970	14,5
AW 1000D6	341,5	48	20	1016	1067	200	341,5	1110	1170	14,5
AW 1000D8-2	286	40	20	1009	1067	200	324	1110	1170	14,5

Направление потока воздуха

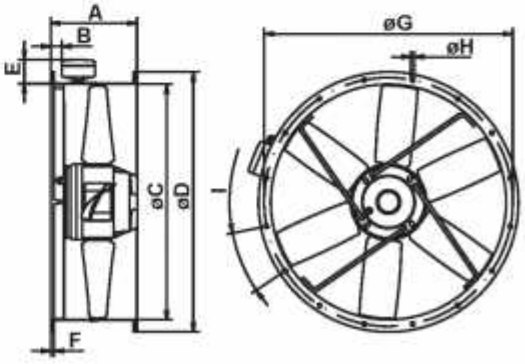

	A	B	øC	øD	E	F	øG	øH	I
AR 800D6-2	280	33	797	875	72	10	837	11,5	24x15°
AR 1000D6	376	40	1003	1079	61	5	1043	11,5	24x15°
AR 1000D8-2	330	40	1003	1079	64	5	1043	11,5	24x15°

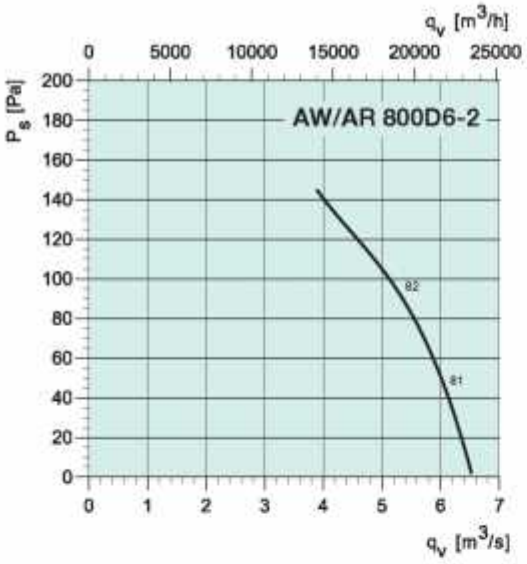

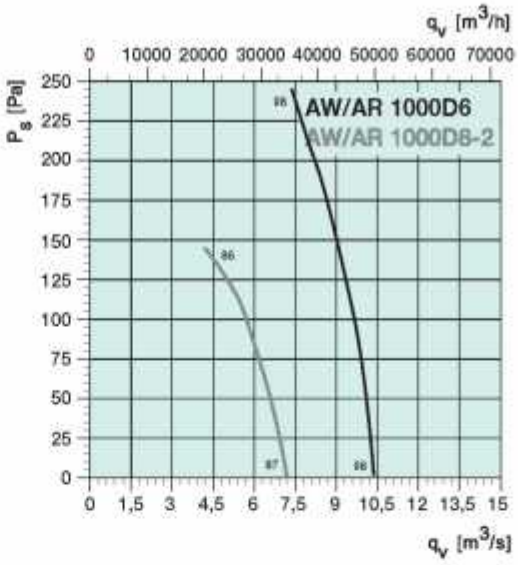

AW/AR 800D6-2

Октавные полосы частот, Гц

	Гц	Общ	63	125	250	500	1k	2k	4k	8k
L_{wA} Вход/Выход	дБ(А)	82	73	74	75	75	74	72	68	64

Условия испытаний: q_v = 5,8 м³/с, P_s = 58 Па

AW/AR 1000D6

Октавные полосы частот, Гц

	Гц	Общ	63	125	250	500	1k	2k	4k	8k
L_{wA} Вход/Выход	дБ(А)	98	89	90	91	91	90	88	84	80

Условия испытаний: q_v = 11,6 м³/с, P_s = 110 Па

AW/AR 1000D8-2

Октавные полосы частот, Гц

	Гц	Общ	63	125	250	500	1k	2k	4k	8k
L_{wA} Вход/Выход	дБ(А)	86	77	78	79	79	78	76	72	68

Условия испытаний: q_v = 5,56 м³/с, P_s = 149 Па


VK с. 466


GFL-AR с.463


EV-AR с.463


MFA-AR с.465


SG-AW/AR с.466


S-DT2 SKT с. 430


STDT с. 426


RTRD/RTRDU с. 422