Центробежные вентиляторы одностороннего всасывания

CT 200-280 4-полюсный



Рекомендации по применению: Приточно-вытяжные системы вентиляции различного назначения. Вентиляторы CT имеют более высокий КПД благодаря своей конструкции и создают относительно высокое статическое давление для работы с разветвленными сетями воздуховодов.
Конструкция: Корпус вентилятора изготовлен из оцинкованной листовой стали.
Двигатель: Вентиляторы этой серии имеют крыльчатки с загнутыми вперед лопатками и двигатели с внешним ротором. Для защиты двигателя от перегрева вентиляторы CT оснащены встроенными термоконтактами с выводами для подключения к внешнему устройству защиты.
Регулирование скорости: Скорость вентиляторов можно регулировать с помощью 5-ти ступенчатого трансформатора.
Подключение: Вентиляторы CT 200 соединяются электрически через соединительную коробку. Вентиляторы CT 225-280 присоединяются электрически непосредственно к двигателю.
Монтаж: Вентиляторы CT устанавливаться в любом положении, не требуют техобслуживания и надежны в работе. Вентиляторы компактны и легко монтируемы.
Сертификаты: Сертификат соответствия РФ и Украины.

		CT 200-4	CT 225-4	CT 250-4	CT 280-4
Напряжение/Частота	В/50 Гц	400	400	400	400
Фазность	~	3	3	3	3
Потребляемая мощность	Вт	310	504	788	1333
Ток	А	0,55	0,89	1,4	2,35
Макс. расход воздуха	$м^3/с$ ($м^3/ч$)	0,39 (1410)	0,53 (1925)	0,68 (2560)	0,91 (3265)
Частота вращения	$мин^{-1}$	1304	1319	1266	1307
Макс. температура перемещаемого воздуха	°C	61	70	60	55
“при регулировании	°C	61	56	60	55
Уровень звукового давления на расст. 3м	дБ(А)	44	53	60	59
Вес	кг	8,5	11	14	22,5
Класс изоляции двигателя		B	F	F	F
Класс защиты двигателя		IP 44	IP 54	IP 54	IP 54
Тип термозащиты		STDT 16	STDT 16	STDT 16	STDT 16
Регулятор скорости, 5-ступ.	Трансформатор	RTRD 2	RTRD 2	RTRD 2	RTRD 4
Регулятор 5-ступ., высок./низк.	Трансформатор	RTRDU 2	RTRDU 2	RTRDU 2	RTRDU 4
СХЕМА ПОДКЛЮЧЕНИЯ, СТР. 11-17		7	8	8	8

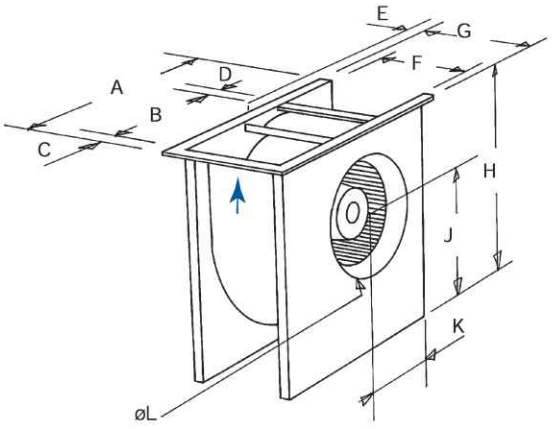

	A	B	C	D	E	F	G	H	J	K	øL
CT•200-4	404	250	26	26	4	132	183	332	187	164	186
CT•225-4	445	280	25	25	6	147	198	369	211	180	234
CT•250-4	492	315	26	26	8	167	218	412	239	198	261
CT•280-4	547	357	26	26	23	182	233	455	257	221	293

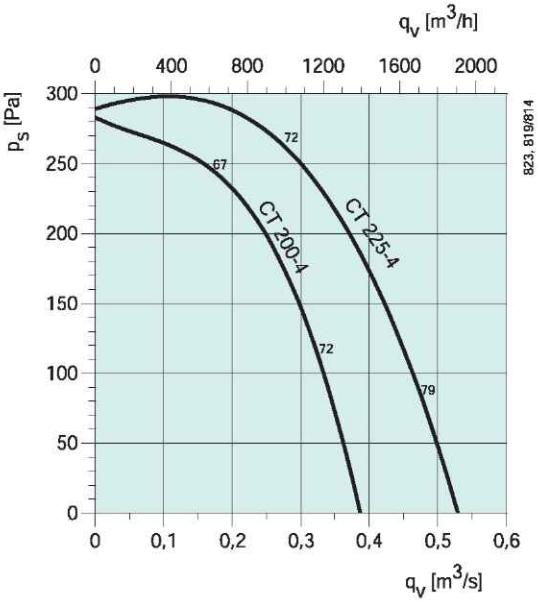

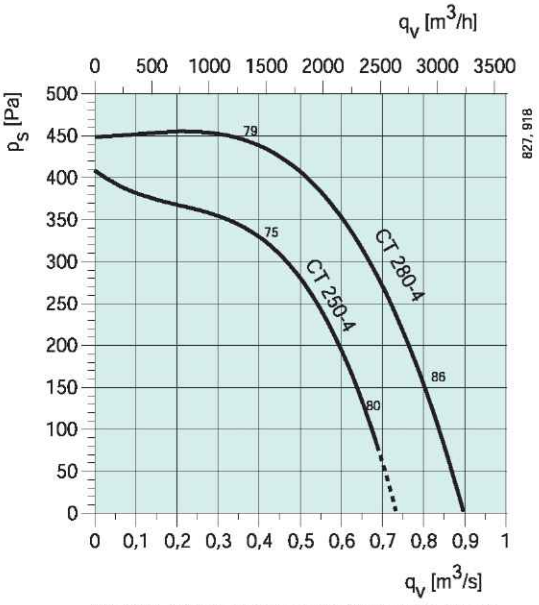

CT 280-4 Мин.статический подпор 80 Па

CT 200-4

		Гц	Общ	Октавные полосы частот, Гц 63	125	250	500	1k	2k	4k	8k
L_{wA} К входу	дБ(А)		67	44	50	62	56	60	60	57	52
L_{wA} К выходу	дБ(А)		69	44	46	59	62	65	62	60	55
L_{wA} К окружению	дБ(А)		51	37	31	44	43	45	45	41	33

Условия испытаний: q_v = 0,18 м³/с, P_S = 254 Па

CT 225-4

		Гц	Общ	Октавные полосы частот, Гц 63	125	250	500	1k	2k	4k	8k
L_{wA} К входу	дБ(А)		75	65	64	71	63	67	67	65	61
L_{wA} К выходу	дБ(А)		77	63	59	69	69	72	68	66	63
L_{wA} К окружению	дБ(А)		59	44	40	47	49	53	54	51	53

Условия испытаний: q_v = 0,29 м³/с, P_S = 263 Па

CT 250-4

		Гц	Общ	Октавные полосы частот, Гц 63	125	250	500	1k	2k	4k	8k
L_{wA} К входу	дБ(А)		75	51	57	62	63	71	70	68	64
L_{wA} К выходу	дБ(А)		77	50	52	63	68	74	70	69	64
L_{wA} К окружению	дБ(А)		67	53	43	47	56	64	61	56	50

Условия испытаний: q_v = 0,42 м³/с, P_S = 319 Па

CT 280-4

		Гц	Общ	Октавные полосы частот, Гц 63	125	250	500	1k	2k	4k	8k
L_{wA} К входу	дБ(А)		79	55	62	66	67	74	75	70	66
L_{wA} К выходу	дБ(А)		81	54	58	66	72	77	74	72	67
L_{wA} К окружению	дБ(А)		66	49	42	52	53	62	61	57	53

Условия испытаний: q_v = 0,4 м³/с, P_S = 445 Па


USE с. 462


ISE с. 462


RB с. 437


VK с. 466


RSK с. 449


VBR с. 442


FFR с. 447


LDR с. 453


FGR с. 449


CWK с. 445


LDC с. 453


STDT с. 426


RTRDU/RTRD с. 422

Центробежные вентиляторы одностороннего всасывания

CT 225-315 6-полюсный



Рекомендации по применению: Приточно-вытяжные системы вентиляции различного назначения. Вентиляторы CT имеют более высокий КПД благодаря своей конструкции и создают относительно высокое статическое давление для работы с разветвленными сетями воздуховодов.
Конструкция: Корпус вентилятора изготовлен из оцинкованной листовой стали.
Двигатель: Вентиляторы этой серии имеют крыльчатки с загнутыми вперед лопатками и двигатели с внешним ротором. Для защиты двигателя от перегрева вентиляторы CT оснащены встроенными термоконтактами с выводами для подключения к внешнему устройству защиты.
Регулирование скорости: Скорость вентиляторов можно регулировать с помощью 5-ти ступенчатого трансформатора.
Подключение: Вентиляторы CT 225-315 присоединяются электрически непосредственно к двигателю.
Монтаж: Вентиляторы CT устанавливаться в любом положении, не требуют техобслуживания и надежны в работе. Вентиляторы компактны и легко монтируемы.
Сертификаты: Сертификат соответствия РФ и Украины.

		CT 225-6	CT 250-6	CT 280-6	CT 315-6
Напряжение/Частота	В/50 Гц	400	400	400	400
Фазность	~	3	3	3	3
Потребляемая мощность	Вт	198	297	407	843
Ток	А	0,42	0,62	0,86	1,69
Макс. расход воздуха	$м^3/с$ ($м^3/ч$)	0,39 (1390)	0,50 (1800)	0,59 (2115)	0,98 (3530)
Частота вращения	$мин^{-1}$	857	832	825	782
Макс. температура перемещаемого воздуха	°C	60	55	60	55
“при регулировании	°C	60	55	60	55
Уровень звукового давления на расст. 3м	дБ(А)	45	51	45	54
Вес	кг	11	13	16	23
Класс изоляции двигателя		F	F	F	F
Класс защиты двигателя		IP 54	IP 54	IP 54	IP 54
Тип термозащиты		STDT 16	STDT 16	STDT 16	STDT 16
Регулятор скорости, 5-ступ.	Трансформатор	RTRD 2	RTRD 2	RTRD 2	RTRD 2
Регулятор 5-ступ., высок./низк.	Трансформатор	RTRDU 2	RTRDU 2	RTRDU 2	RTRDU 2
СХЕМА ПОДКЛЮЧЕНИЯ, СТР. 11-17		8	8	8	8

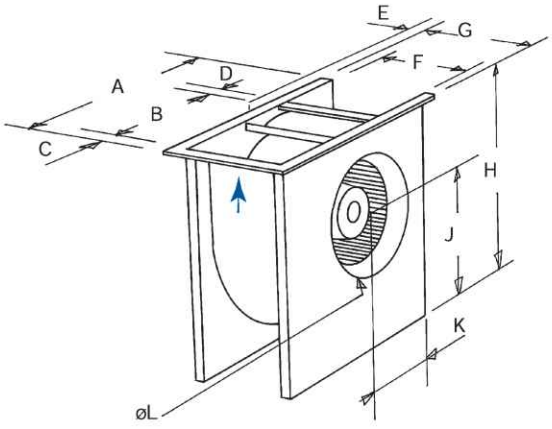

	A	B	C	D	E	F	G	H	J	K	øL
CT 225-6	445	280	25	25	40	147	198	369	211	180	234
CT 250-6	492	315	26	26	42	167	218	412	239	198	261
CT 280-6	547	357	26	26	46	182	233	455	257	221	293
CT 315-6	615	400	26	26	58	203	254	517	298	247	326

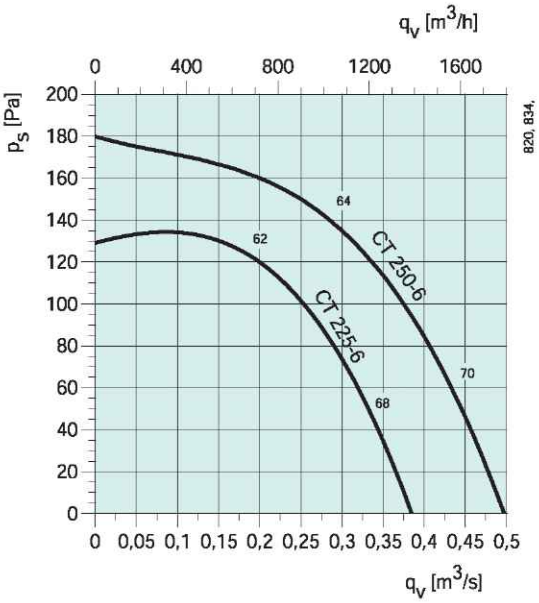

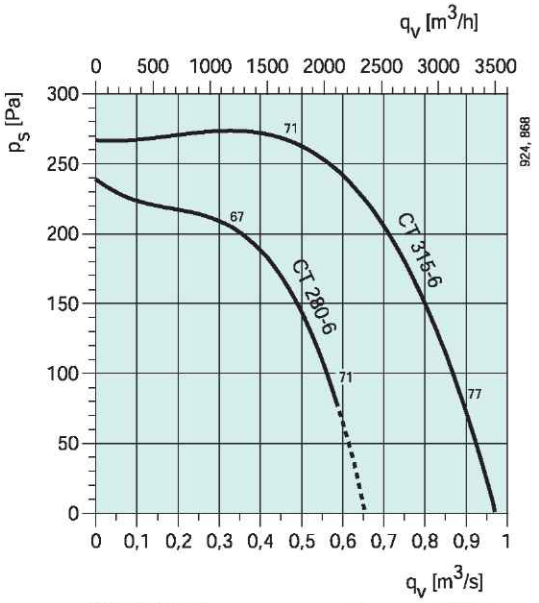

CT 280-6 Мин.статический подпор 80 Па

CT 225-6

		Октавные полосы частот, Гц								
	Гц	Общ	63	125	250	500	1k	2k	4k	8k
L_{wA} К входу	дБ(А)	62	38	45	55	54	55	56	53	43
L_{wA} К выходу	дБ(А)	64	39	39	53	59	57	56	54	46
L_{wA} К окружению	дБ(А)	51	34	35	44	47	44	43	41	39

Условия испытаний: q_v = 0,19 м³/с, P_S = 125 Па

CT 250-6

		Октавные полосы частот, Гц								
	Гц	Общ	63	125	250	500	1k	2k	4k	8k
L_{wA} К входу	дБ(А)	64	41	46	54	55	58	58	55	47
L_{wA} К выходу	дБ(А)	67	41	41	54	62	60	59	58	49
L_{wA} К окружению	дБ(А)	58	46	33	42	50	53	53	47	35

Условия испытаний: q_v = 0,29 м³/с, P_S = 143 Па

CT 280-6

		Октавные полосы частот, Гц								
	Гц	Общ	63	125	250	500	1k	2k	4k	8k
L_{wA} К входу	дБ(А)	67	44	51	56	59	62	60	58	51
L_{wA} К выходу	дБ(А)	70	42	46	56	66	64	61	60	52
L_{wA} К окружению	дБ(А)	52	41	31	40	44	48	45	40	31

Условия испытаний: q_v = 0,34 м³/с, P_S = 205 Па

CT 315-6

		Октавные полосы частот, Гц								
	Гц	Общ	63	125	250	500	1k	2k	4k	8k
L_{wA} К входу	дБ(А)	71	49	57	59	63	66	64	63	56
L_{wA} К выходу	дБ(А)	72	47	52	60	68	65	64	64	55
L_{wA} К окружению	дБ(А)	62	38	37	48	57	57	53	50	41

Условия испытаний: q_v = 0,48 м³/с, P_S = 274 Па


USE с. 462


ISE с. 462


RB с. 437


VK с. 466


RSK с. 449


VBR с. 442


FFR с. 447


LDR с. 453


CWK с. 445


FGR с. 449


VKK с. 450


STDT с. 426


RTRDU/RTRD с. 422

Центробежные вентиляторы одностороннего всасывания

CT 315-400 4-полюсные



Рекомендации по применению: Приточно-вытяжные системы вентиляции различного назначения. Вентиляторы CT имеют более высокий КПД благодаря своей конструкции и создают относительно высокое статическое давление для работы с разветвленными сетями воздуховодов.
Конструкция: Корпус вентилятора изготовлен из оцинкованной листовой стали.
Двигатель: Вентиляторы этой серии имеют крыльчатки с загнутыми вперед лопатками и двигатели с внешним ротором. Для защиты двигателя от перегрева вентиляторы CT оснащены встроенными термоконтактами с выводами для подключения к внешнему устройству защиты.
Регулирование скорости: Скорость вентиляторов можно регулировать с помощью 5-ти ступенчатого трансформатора.
Подключение: Вентиляторы CT 315-400 присоединяются электрически непосредственно к двигателю.
Монтаж: Вентиляторы CT устанавливаться в любом положении, не требуют техобслуживания и надежны в работе. Вентиляторы компактны и легко монтируемы.
Сертификаты: Сертификат соответствия РФ и Украины.

		CT 315-4	CT 355-4	CT 400-4
Напряжение/Частота	В/50 Гц	400	400	400
Фазность	~	3	3	3
Потребляемая мощность	Вт	2446	3716	4984
Ток	А	4,1	6,16	8,1
Макс. расход воздуха	$м^3/с$ ($м^3/ч$)	1,24 (4464)	1,72 (6210)	2,01 (7247)
Частота вращения	$мин^{-1}$	1227	1291	1312
Макс. температура перемещаемого воздуха	°C	60	70	70
“при регулировании	°C	60	70	70
Уровень звукового давления на расст. 3м	дБ(А)	65	63	70
Вес	кг	29	45	58
Класс изоляции двигателя		F	F	F
Класс защиты двигателя		IP 54	IP 54	IP 54
Тип термозащиты		STDT 16	STDT 16	STDT 16
Регулятор скорости, 5-ступ.	Трансформатор	RTRD 7	RTRD 7	RTRD 14
Регулятор 5-ступ., высок./низк.	Трансформатор	RTRDU 7	RTRDU 7	-
СХЕМА ПОДКЛЮЧЕНИЯ, СТР. 11-17		8	8	8

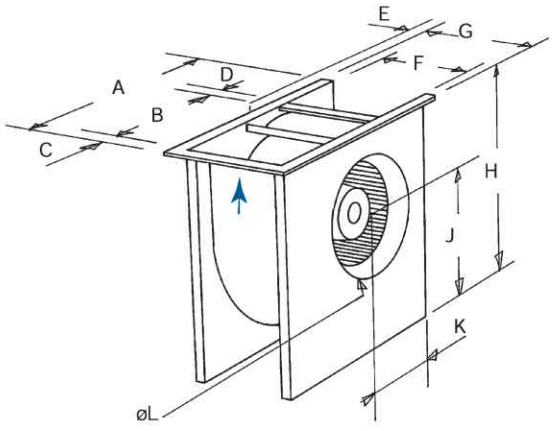

CT	A	B	C	D	E	F	G	H	J	K	øL
315-4	615	400	26	26	58	203	254	517	298	247	326
355-4	689	450	26	26	70	227	278	574	325	287	367
400-4	768	500	26	26	72	252	304	643	365	310	413

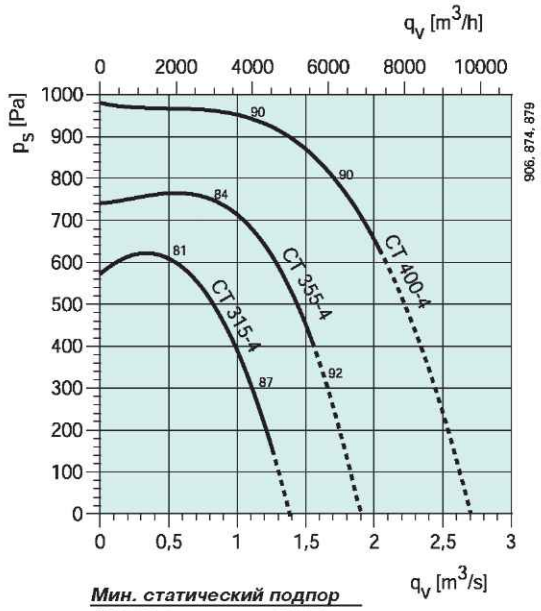

Мин. статический подпор	
CT 315-4	*150 Па*
CT 355-4	*400 Па*
CT 400-4	*625 Па*

CT 315-4

			Октавные полосы частот, Гц							
	Гц	Общ	63	125	250	500	1k	2k	4k	8k
L_{wA} К входу	дБ(А)	81	59	68	66	68	76	76	74	69
L_{wA} К выходу	дБ(А)	83	56	64	74	74	78	76	75	71
L_{wA} К окружению	дБ(А)	72	51	49	55	61	68	66	62	55

Условия испытаний: q_v = 0,62 м³/с, P_S = 593 Па

CT 355-4

			Октавные полосы частот, Гц							
	Гц	Общ	63	125	250	500	1k	2k	4k	8k
L_{wA} К входу	дБ(А)	84	60	71	68	73	81	79	75	71
L_{wA} К выходу	дБ(А)	88	57	69	73	79	84	81	79	73
L_{wA} К окружению	дБ(А)	70	44	51	54	56	68	62	54	48

Условия испытаний: q_v = 0,92 м³/с, P_S = 756 Па

CT 400-4

			Октавные полосы частот, Гц							
	Гц	Общ	63	125	250	500	1k	2k	4k	8k
L_{wA} К входу	дБ(А)	90	60	72	76	81	87	84	80	76
L_{wA} К выходу	дБ(А)	88	63	73	71	76	84	82	77	74
L_{wA} К окружению	дБ(А)	77	46	52	61	67	75	69	60	54

Условия испытаний: q_v = 1,16 м³/с, P_S = 974 Па


USE с. 462


ISE с. 462


RB с. 437


VK с. 466


RSK с. 449


VBR с. 442


FFR с. 447


LDR с. 453


CWK с. 445


FGR с. 449


VKK с. 450


STDT с. 426


RTRDU/RTRD с. 422

Центробежные вентиляторы одностороннего всасывания

CT 355-450 6-полюсный



Рекомендации по применению: Приточно-вытяжные системы вентиляции различного назначения. Вентиляторы CT имеют более высокий КПД благодаря своей конструкции и создают относительно высокое статическое давление для работы с разветвленными сетями воздуховодов.
Конструкция: Корпус вентилятора изготовлен из оцинкованной листовой стали.
Двигатель: Вентиляторы этой серии имеют крыльчатки с загнутыми вперед лопатками и двигатели с внешним ротором. Для защиты двигателя от перегрева вентиляторы CT оснащены встроенными термоконтактами с выводами для подключения к внешнему устройству защиты.
Регулирование скорости: Скорость вентиляторов можно регулировать с помощью 5-ти ступенчатого трансформатора.
Подключение: Вентиляторы CT 355-450 присоединяются электрически непосредственно к двигателю.
Монтаж: Вентиляторы CT устанавливаться в любом положении, не требуют техобслуживания и надежны в работе. Вентиляторы компактны и легко монтируемы.
Сертификаты: Сертификат соответствия РФ и Украины.

		CT 355-6	CT 400-6	CT 450-6
Напряжение/Частота	В/50 Гц	400	400	400
Фазность	~	3	3	3
Потребляемая мощность	Вт	1538	2624	3821
Ток	А	2,88	4,84	6,80
Макс. расход воздуха	$м^3/с$ ($м^3/ч$)	1,45 (5206)	2,07 (7452)	2,56 (9220)
Частота вращения	$мин^{-1}$	818	843	842
Макс. температура перемещаемого воздуха	°C	70	70	59
“при регулировании	°C	70	70	59
Уровень звукового давления на расст. 3м	дБ(А)	56	57,5	60,5
Вес	кг	32	51	62
Класс изоляции двигателя		F	F	F
Класс защиты двигателя		IP 54	IP 54	IP 54
Тип термозащиты		STDT 16	STDT 16	STDT 16
Регулятор скорости, 5-ступ.	Трансформатор	RTRD 4	RTRD 7	RTRD 7
Регулятор 5-ступ., высок./низк.	Трансформатор	RTRDU 4	RTRDU 7	RTRDU 7
СХЕМА ПОДКЛЮЧЕНИЯ, СТР. 11-17		8	8	8

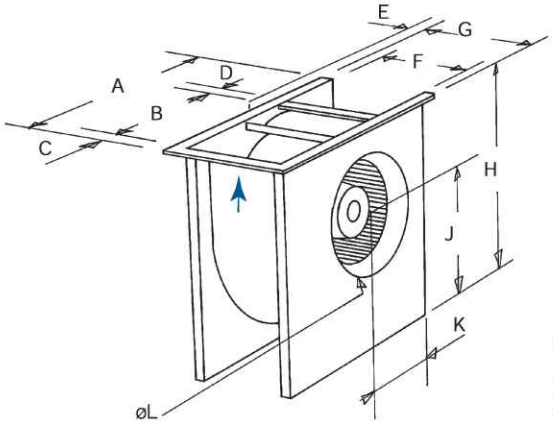

	A	B	C	D	E	F	G	H	J	K	øL
CT 355-6	689	450	26	26	53	227	278	574	325	287	367
CT 400-6	768	500	26	26	72	252	304	643	365	310	413
CT 450-6	859	560	26	26	76	283	335	721	412	348	463

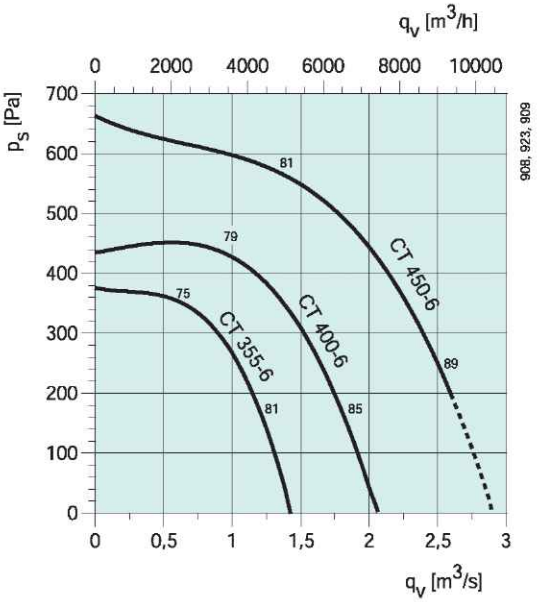

CT 450-6: Мин.статический подпор 200 Па

CT 355-6

		Октавные полосы частот, Гц								
	Гц	Общ	63	125	250	500	1k	2k	4k	8k
L_{wA} К входу	дБ(А)	75	52	59	60	67	70	69	66	62
L_{wA} К выходу	дБ(А)	79	63	63	67	74	74	71	70	64
L_{wA} К окружению	дБ(А)	63	39	42	49	58	59	56	50	45

Условия испытаний: q_v = 0,69 м³/с, P_S = 355 Па

CT 400-6

		Октавные полосы частот, Гц								
	Гц	Общ	63	125	250	500	1k	2k	4k	8k
L_{wA} К входу	дБ(А)	79	56	63	62	75	73	72	69	65
L_{wA} К выходу	дБ(А)	81	51	60	67	76	75	74	72	66
L_{wA} К окружению	дБ(А)	65	40	43	48	60	60	58	49	42

Условия испытаний: q_v = 1 м³/с, P_S = 442 Па

CT 450-6

		Октавные полосы частот, Гц								
	Гц	Общ	63	125	250	500	1k	2k	4k	8k
L_{wA} К входу	дБ(А)	81	60	66	64	77	75	74	70	67
L_{wA} К выходу	дБ(А)	84	55	64	70	80	79	78	74	69
L_{wA} К окружению	дБ(А)	67	39	49	51	64	63	59	48	45

Условия испытаний: q_v = 1,35 м³/с, P_S = 593 Па


USE с. 462


RB с. 437


VK с. 466


RSK с. 449


VBR с. 442


FFR с. 447


LDR с. 453


LDC с. 453


STDT с. 426


RTRDU/RTRD с. 422