ОСА® 300

ВЕНТИЛЯТОРЫ ОСЕВЫЕ производства ООО «ВЕЗА»

ТУ 4861-158-40149153-2010 •4 •4,5 •5 •5,6 •6,3 •7,1*

▪* На 2011 год запланировано расширение номенклатуры в сторону больших размеров до диаметров колес 1250 мм.

ИСПОЛНЕНИЕ

- Общепромышленное (Н)

НАЗНАЧЕНИЕ

- Системы вентиляции и воздушного отопления
- Системы противодымной вентиляции
- Санитарно-технические и производственные установки

КОНСТРУКЦИЯ

Вентиляторы серии ОСА® 300 состоят из сборного рабочего колеса, корпуса и асинхронного двигателя, размещенного в корпусе на стойке.

Лопатки выполнены профильными, литыми из алюминиевого сплава и могут устанавливаться на втулке под любым углом в диапазоне от 52 до 72 градусов. Возможна установка лопаток на втулке большего диаметра. Благодаря такой конструкции колеса вентилятор может выбираться с высоким КПД на заданные параметры практически без запаса.

Жесткий корпус вентилятора с отбортованными фланцами (модификация «А»), изготовленный из углеродистой стали, обеспечивает одинаковый по периметру колеса минимальный радиальный зазор между лопатками колеса и корпусом.

При отсутствии сети на входе необходимо использовать вентилятор модификации «Б» (с входным коллектором).

Вентилятор выполнен левого вращения: колесо вращается против часовой стрелки, если смотреть со стороны всасывания.

Все элементы вентилятора имеют защитно-декоративное лакокрасочное покрытие.

Вентиляторы имеют два типа крепления корпуса: фланцевое (01) и на стойке (02).

Предлагается дополнительная комплектация вентиляторов – см. раздел каталога «Дополнительная комплектация».

ЭКСПЛУАТАЦИЯ

Вентиляторы должны устанавливаться вне обслуживаемого помещения и за пределом зоны постоянного пребывания людей. Они предназначены для эксплуатации в условиях умеренного (У), умеренного и холодного (УХЛ) и тропического (Т) климата 2-ой категории размещения по ГОСТ 15150-69.

Условия эксплуатации:

•температура окружающей среды
- от минус 45 до +40°С для умеренного, умеренного и холодного климата;
- от минус 10 до +50°С для тропического климата;

•перемещаемая среда в обычных условиях не должна содержать липких веществ, волокнистых материалов, паров или пыли, иметь агрессивность по отношению к углеродистым сталям выше агрессивности воздуха и содержать пыль и другие твердые примеси в концентрации более 100мг/м^3;

•среднее значение виброскорости внешних источников вибрации в местах установки вентилятора не более 2мм/с.

ГАБАРИТНЫЕ И ПРИСОЕДИНИТЕЛЬНЫЕ РАЗМЕРЫ

Тип крепления 01
(на фланце)

Модификация "А" **Модификация "Б"**

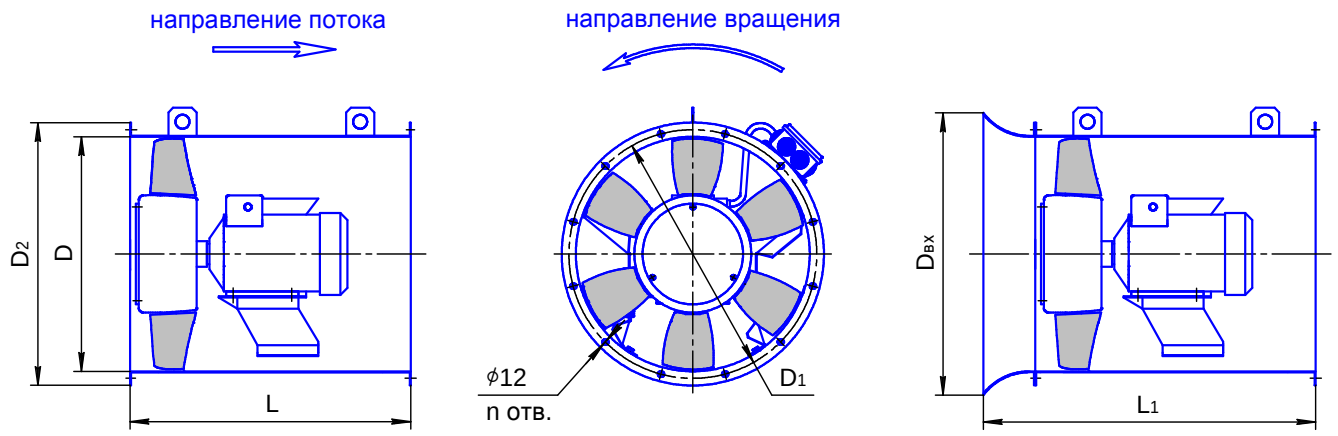

Тип крепления 02
(на стойке)

Модификация "А" **Модификация "Б"**

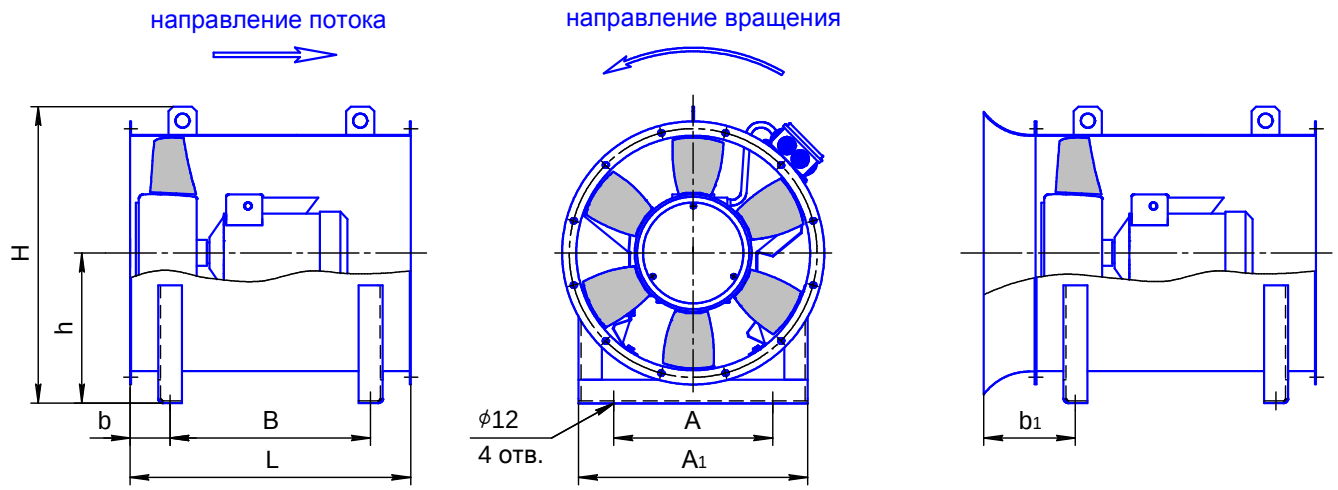

Габаритные и присоединительные размеры OCA 300	Размеры, мм													
Номер	A	A1	B	b	b1	D	D1	D2	Dвх	h	H	L	L1	n
4	270	370	355	22	114	400	430	460	485	260	520	400	492	8
4,5	310	410	355	22	125	450	480	510	546	285	570	400	503	8
5	340	440	430	85	200	500	530	560	606	360	670	600	715	12
5,6	400	500	450	85	214	560	620	660	680	400	740	620	749	12
6,3	500	600	450	85	230	630	690	730	764	450	825	620	765	12
7,1	590	690	490	85	248	710	770	810	861	500	915	660	823	16

ООО «ВЕЗА» оставляет за собой право на изменение размеров и комплектации без предварительного уведомления.

МАРКИРОВКА

Пример:
Вентилятор осевой ОСА 300 номер 4; диаметр втулки 200мм; угол установки лопаток 60°; модификации «Б»; общепромышленного исполнения; климатическое исполнение У2; установочная мощность Ny=0,25кВт и частота вращения n=1320мин$^{-1}$; номинальное напряжение сети 380В; крепление на стойке:

ОСА 300-4/200-60-Б-Н-У2-0,25×1320-380-02

Обозначение: •**ОСА 300**

Номер вентилятора / диаметр втулки, мм: •**4/200** •**4,5/200** •**5/200** •**5/250** •**5,6/200** •**5,6/250** •**6,3/250** •**6,3/315** •**7,1/250** •**7,1/315**

Угол установки лопаток колеса, град.: •**52** •**56** •**60** •**64** •**68** •**72**

Модификация: •**А** - с фланцем на входе
•**Б** - с входным коллектором на входе

Исполнение: •**Н** - общепромышленное

Климатическое исполнение:•**У2** •**УХЛ2** •**Т2**

Параметры двигателя: •**Ny×n**
Ny – установочная мощность, кВт
n – частота вращения, мин$^{-1}$

Номинальное напряжение сети, В: •**380** •**380/660**

Тип крепления: •**01** - на фланце
•**02** - на стойке

■ Специальные требования к вентилятору указываются дополнительно и согласовываются с изготовителем.

ОБЛАСТИ АЭРОДИНАМИЧЕСКИХ ПАРАМЕТРОВ

Области аэродинамических параметров

ОСА 300

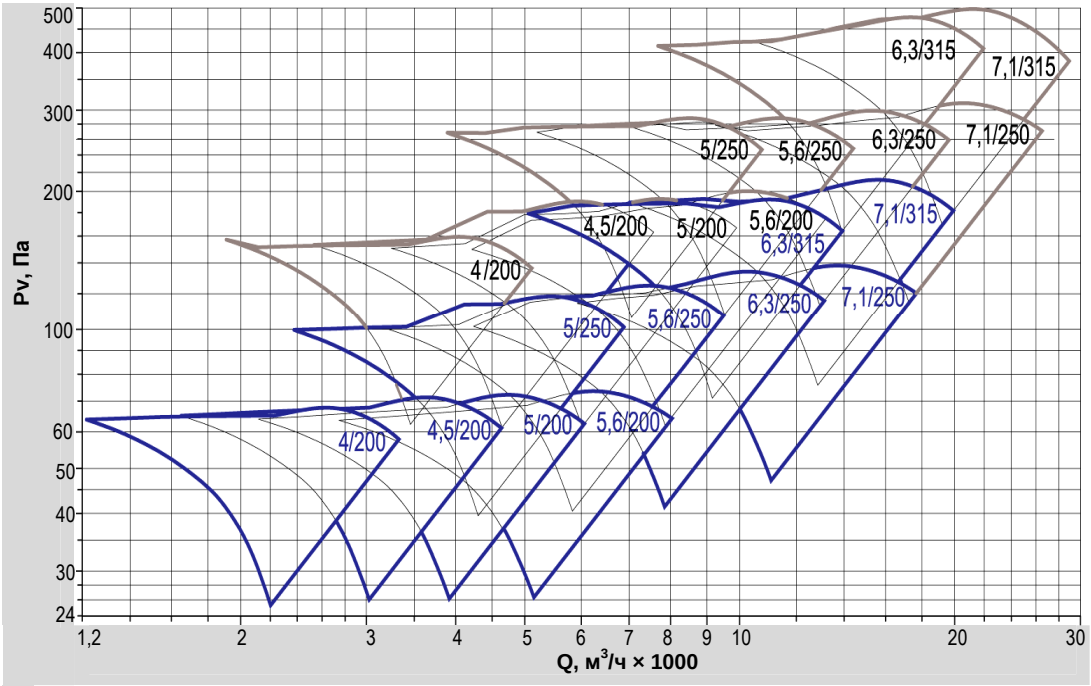

■ _____ частота вращения двигателя 1000 мин$^{-1}$
■ _____ частота вращения двигателя 1500 мин$^{-1}$

ТЕХНИЧЕСКИЕ ХАРАКТЕРИСТИКИ

ОСА 300-4/200

Номер кривой	Угол установки лопаток, градус	Частота вращения n, мин-1	Двигатель	Ny, кВт	Масса, кг			
					тип крепления			
					01		02	
					модификация			
					А	Б	А	Б
1	52	860	АИР63В6	0,25	29	32	32	35
2	56	860	АИР63В6	0,25	29	32	32	35
3	60	860	АИР63В6	0,25	29	32	32	35
4	64	860	АИР63В6	0,25	29	32	32	35
5	68	860	АИР63В6	0,25	29	32	32	35
6	72	860	АИР63В6	0,25	29	32	32	35

Номер кривой	Угол установки лопаток, градус	Частота вращения n, мин-1	Двигатель	Ny, кВт	Масса, кг			
					тип крепления			
					01		02	
					модификация			
					А	Б	А	Б
1	56	1320	АИР63А4	0,25	29	32	32	35
2	60	1320	АИР63А4	0,25	29	32	32	35
3	64	1320	АИР63В4	0,37	30	33	33	36
4	68	1320	АИР63В4	0,37	30	33	33	36
5	72	1320	АИР63В4	0,37	30	33	33	36

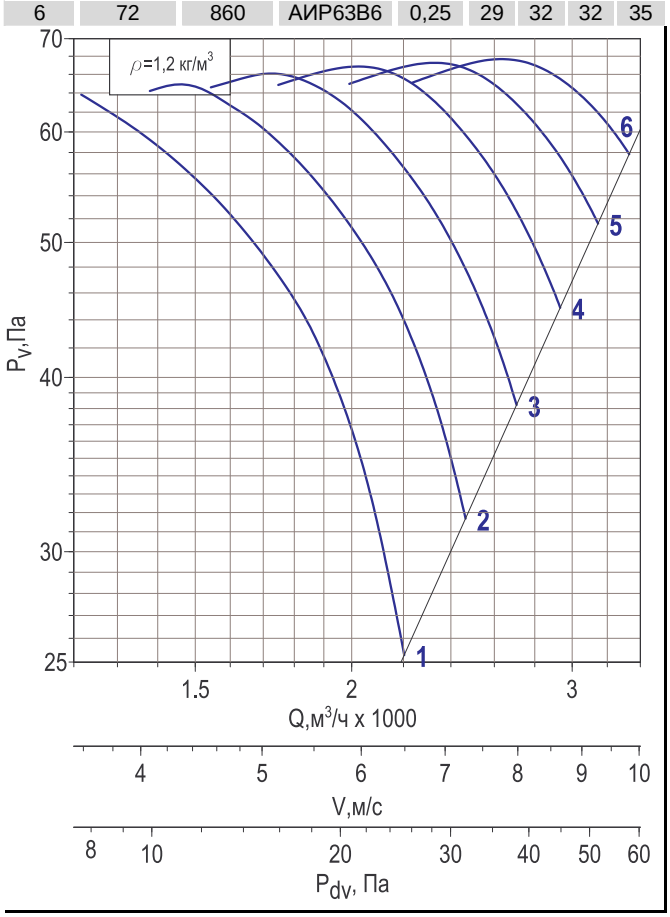

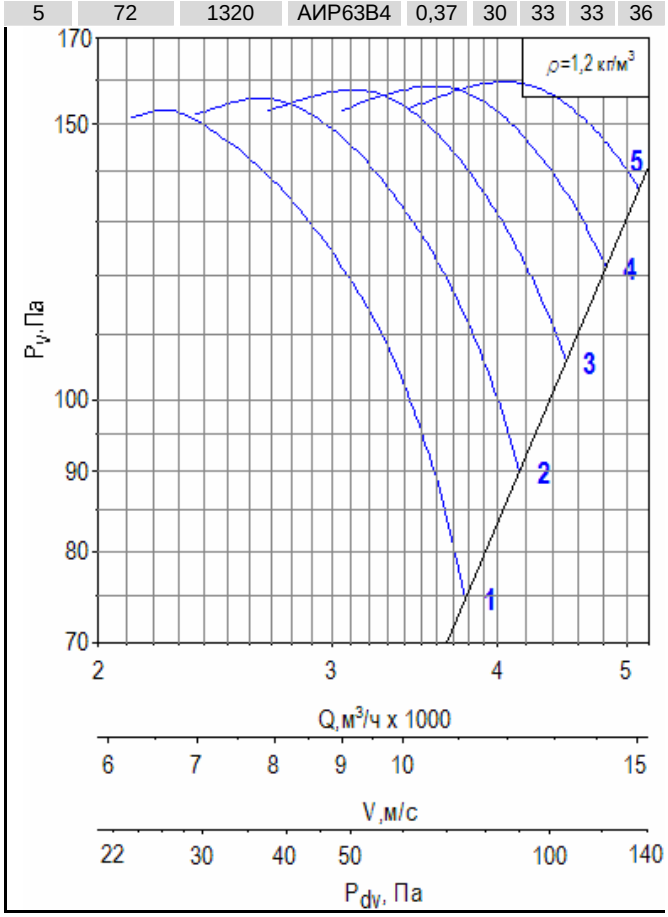

Модификация "А"

Модификация "Б"

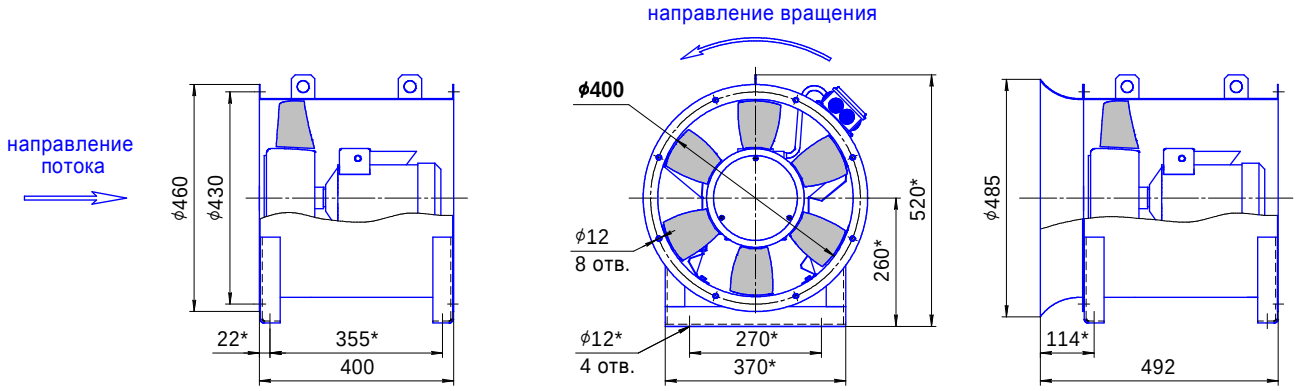

Примечание:

- *Размеры указаны для крепления 02 (на стойке).
- Вентиляторы с креплением 01 поставляют без стойки.
- Динамическое давление рассчитано по средней скорости в кольцевой площади выходного сечения.
- Акустические параметры вентилятора приведены в Приложении.

Дополнительная комплектация

Клапан: ТЮЛЬПАН, ГЕРМИК, РЕГУЛЯР	Вставка гибкая ВГ-ОСА	Переходник плоский ПЕП-ОСА	Переходник тороидальный ПЕТ-ОСА
Решетка Р50	Сетка защитная СЕЗ-ОСА	Фланец ответный ФОТ-ОСА	Прямой участок воздуховода ПУВ-ОСА

ОСА 300-4,5/200

Номер кривой	Угол установки лопаток, градус	Частота вращения n, мин-1	Двигатель	Ny, кВт	Масса, кг			
					тип крепления			
					01		02	
					модификация			
					А	Б	А	Б
1	52	860	АИР63В6	0,25	33	37	36	40
2	56	860	АИР63В6	0,25	33	37	36	40
3	60	860	АИР63В6	0,25	33	37	36	40
4	64	860	АИР63В6	0,25	33	37	36	40
5	68	860	АИР63В6	0,25	33	37	36	40
6	72	860	АИР63В6	0,25	33	37	36	40

Номер кривой	Угол установки лопаток, градус	Частота вращения n, мин-1	Двигатель	Ny, кВт	Масса, кг			
					тип крепления			
					01		02	
					модификация			
					А	Б	А	Б
1	52	1320	АИР63А4	0,25	33	37	36	40
2	56	1320	АИР63А4	0,25	33	37	36	40
3	60	1320	АИР63В4	0,37	34	38	37	41
4	64	1320	АИР63В4	0,37	34	38	37	41
5	68	1410	А71А4	0,55	37	41	40	44
6	72	1406	А71В4	0,75	38	42	41	45

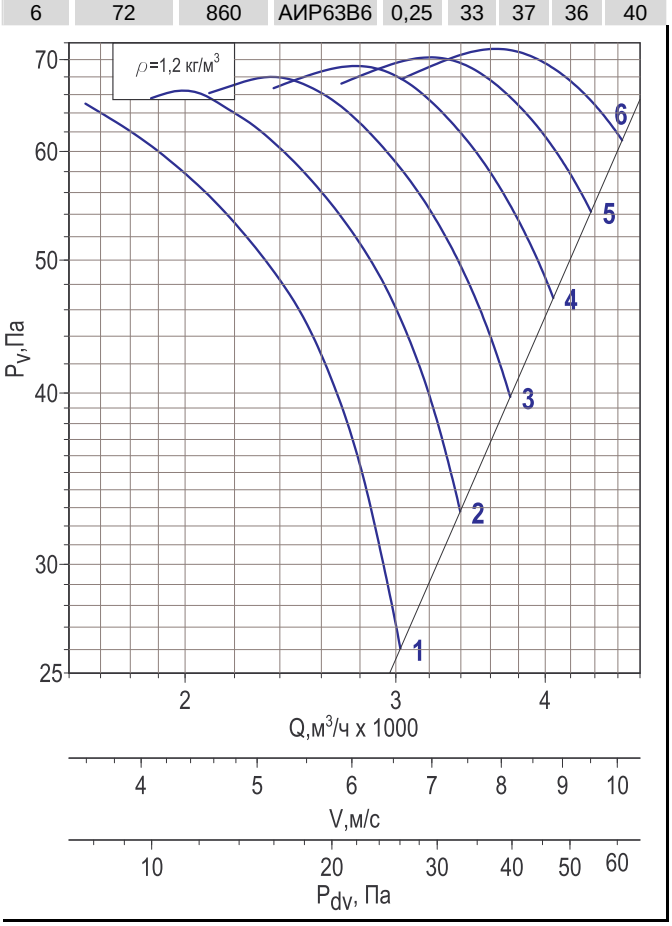

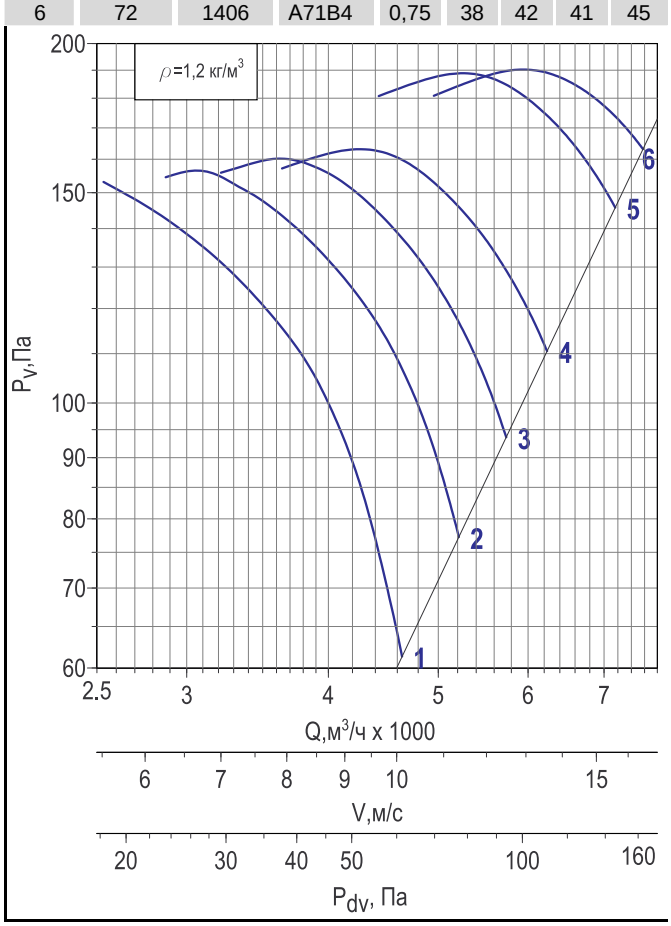

Модификация "А"

Модификация "Б"

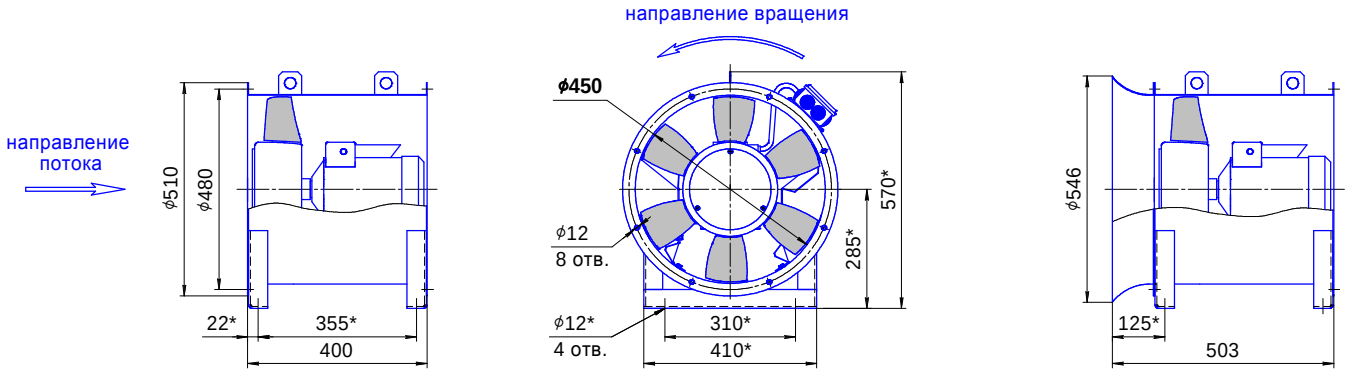

Примечание:

- *Размеры указаны для крепления 02 (на стойке).
- Вентиляторы с креплением 01 поставляют без стойки.
- Динамическое давление рассчитано по средней скорости в кольцевой площади выходного сечения.
- Акустические параметры вентилятора приведены в Приложении.

Дополнительная комплектация

Клапан: ТЮЛЬПАН, ГЕРМИК, РЕГУЛЯР	Вставка гибкая ВГ-ОСА	Переходник плоский ПЕП-ОСА	Переходник тороидальный ПЕТ-ОСА
Решетка Р50	Сетка защитная СЕЗ-ОСА	Фланец ответный ФОТ-ОСА	Прямой участок воздуховода ПУВ-ОСА

ОСА 300-5/200

Номер кривой	Угол установки лопаток, градус	Частота вращения n, мин-1	Двигатель	Ny, кВт	Масса, кг			
					тип крепления			
					01		02	
					модификация			
					А	Б	А	Б
1	52	860	АИР63В6	0,25	34	39	38	43
2	56	860	АИР63В6	0,25	34	39	38	43
3	60	860	АИР63В6	0,25	34	39	38	43
4	64	860	АИР63В6	0,25	34	39	38	43
5	68	860	АИР63В6	0,25	34	39	38	43
6	72	860	АИР63В6	0,25	34	39	38	43

Номер кривой	Угол установки лопаток, градус	Частота вращения n, мин-1	Двигатель	Ny, кВт	Масса, кг			
					тип крепления			
					01		02	
					модификация			
					А	Б	А	Б
1	52	1320	АИР63А4	0,25	34	39	38	43
2	56	1320	АИР63В4	0,37	35	40	39	44
3	60	1320	АИР63В4	0,37	35	40	39	44
4	64	1410	А71А4	0,55	38	43	42	47
5	68	1406	А71В4	0,75	39	44	43	48
6	72	1406	А71В4	0,75	39	44	43	48

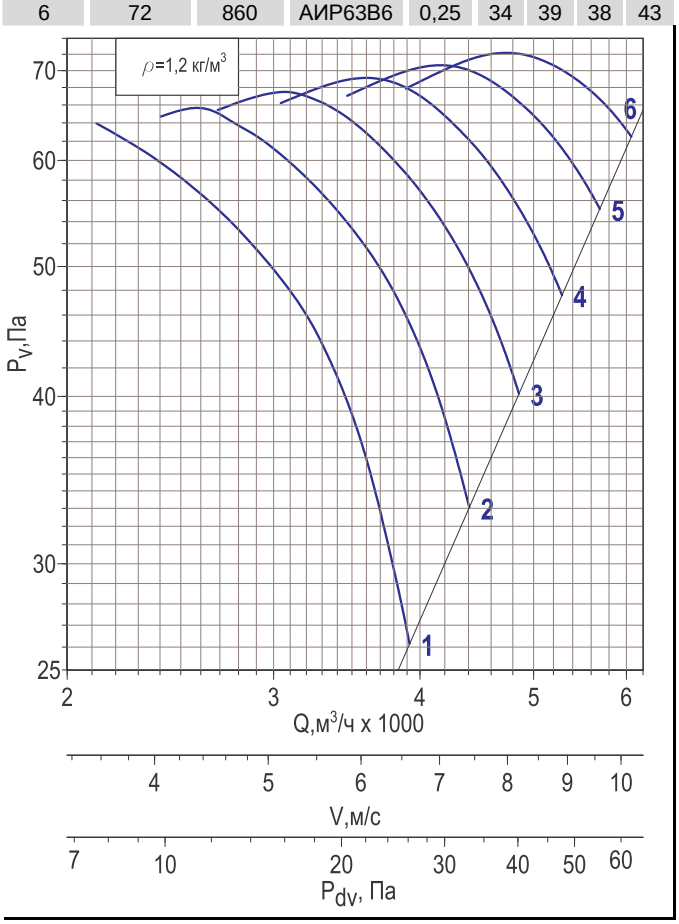

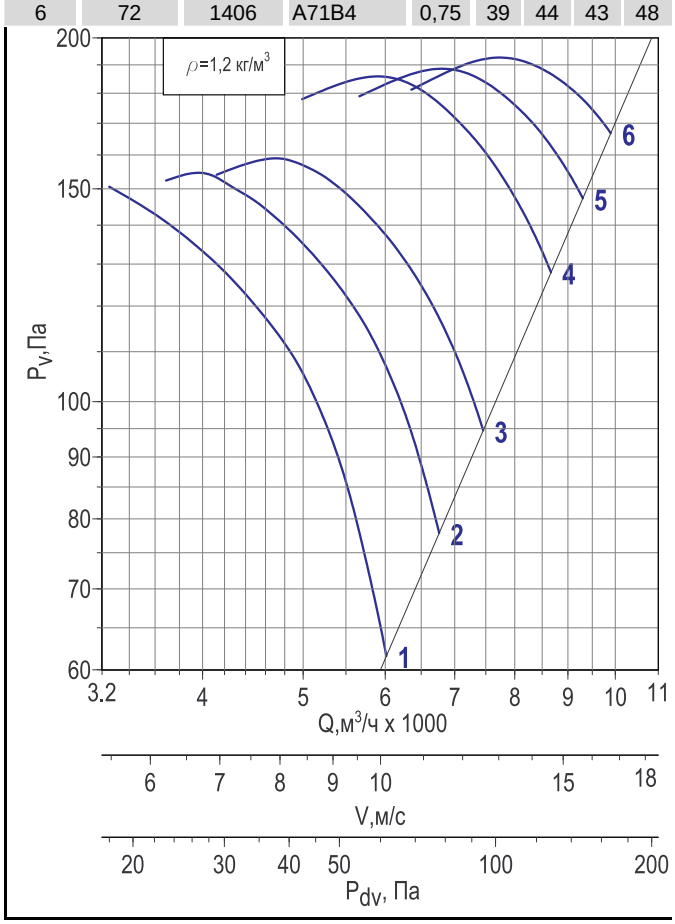

Модификация "А"

направление вращения

Модификация "Б"

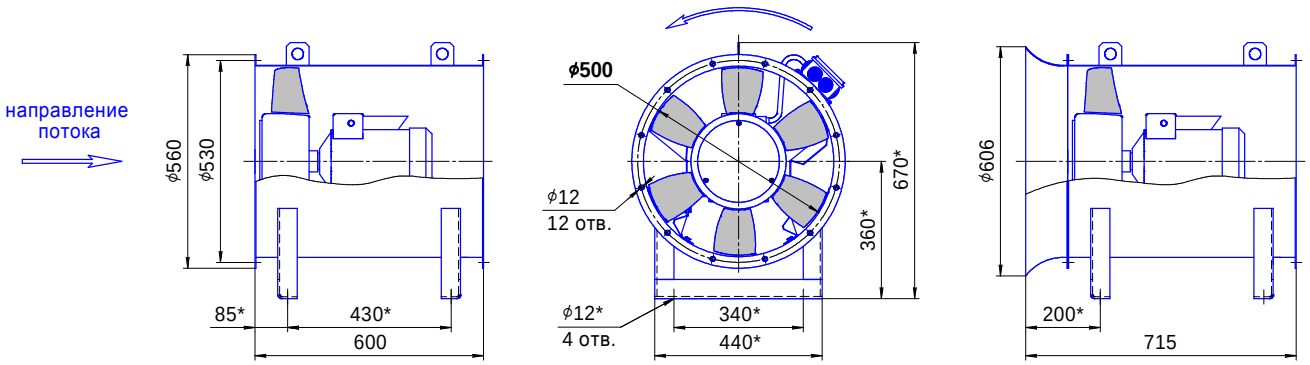

Примечание:

- *Размеры указаны для крепления 02 (на стойке).
- Вентиляторы с креплением 01 поставляют без стойки.
- Динамическое давление рассчитано по средней скорости в кольцевой площади выходного сечения.
- Акустические параметры вентилятора приведены в Приложении.

Дополнительная комплектация

Клапан: ТЮЛЬПАН, ГЕРМИК, РЕГУЛЯР	Вставка гибкая ВГ-ОСА	Переходник плоский ПЕП-ОСА	Переходник тороидальный ПЕТ-ОСА
Решетка Р50	Сетка защитная СЕЗ-ОСА	Фланец ответный ФОТ-ОСА	Прямой участок воздуховода ПУВ-ОСА

ОСА 300-5/250

Номер кривой	Угол установки лопаток, градус	Частота вращения n, мин-1	Двигатель	Ny, кВт	Масса, кг			
					тип крепления			
					01		02	
					модификация			
					А	Б	А	Б
1	52	860	АИР63В6	0,25	35	40	39	44
2	56	860	АИР63В6	0,25	35	40	39	44
3	60	860	АИР63В6	0,25	35	40	39	44
4	64	860	АИР63В6	0,25	35	40	39	44
5	68	910	А71А6	0,37	38	43	42	47
6	72	910	А71А6	0,37	38	43	42	47

Номер кривой	Угол установки лопаток, градус	Частота вращения n, мин-1	Двигатель	Ny, кВт	Масса, кг			
					тип крепления			
					01		02	
					модификация			
					А	Б	А	Б
1	52	1410	А71А4	0,55	39	44	43	48
2	56	1406	А71В4	0,75	40	45	44	49
3	60	1420	А80А4	1,1	44	49	48	53
4	64	1420	А80А4	1,1	44	49	48	53
5	68	1420	А80В4	1,5	46	51	50	55
6	72	1420	А80В4	1,5	46	51	50	55

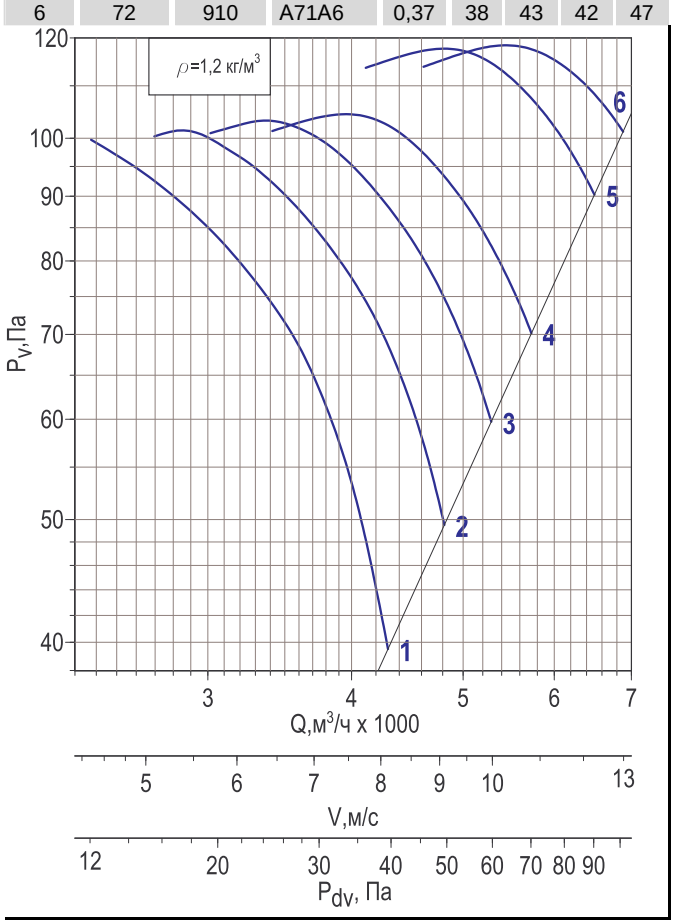

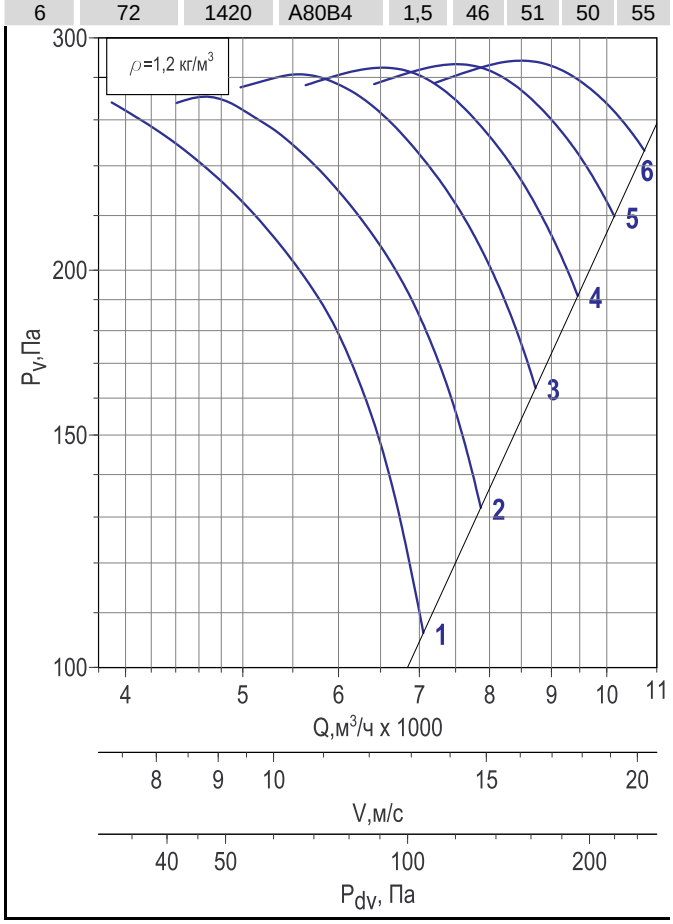

Модификация "А"

направление вращения

Модификация "Б"

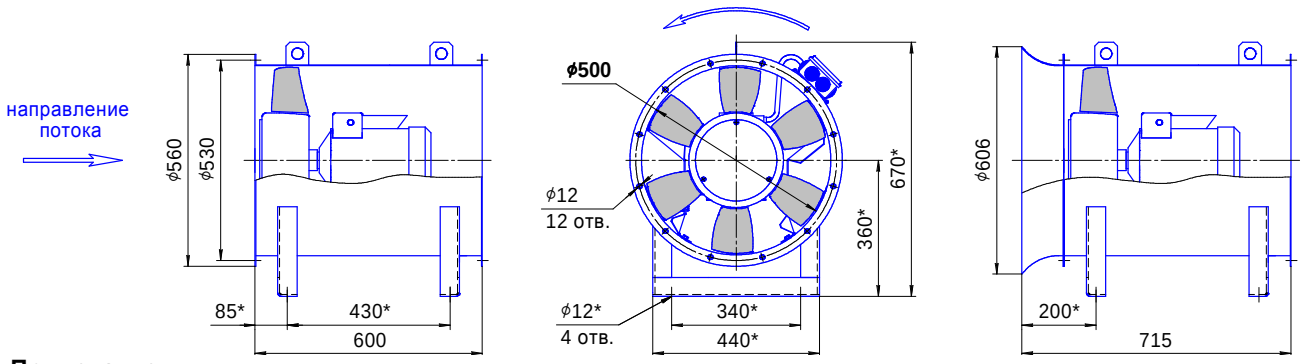

Примечание:

- *Размеры указаны для крепления 02 (на стойке).
- Вентиляторы с креплением 01 поставляют без стойки.
- Динамическое давление рассчитано по средней скорости в кольцевой площади выходного сечения.
- Акустические параметры вентилятора приведены в Приложении.

Дополнительная комплектация

Клапан: ТЮЛЬПАН, ГЕРМИК, РЕГУЛЯР	Вставка гибкая ВГ-ОСА	Переходник плоский ПЕП-ОСА	Переходник тороидальный ПЕТ-ОСА
Решетка Р50	Сетка защитная СЕЗ-ОСА	Фланец ответный ФОТ-ОСА	Прямой участок воздуховода ПУВ-ОСА

ОСА 300-5,6/200

Номер кривой	Угол установки лопаток, градус	Частота вращения n, мин-1	Двигатель	Ny, кВт	Масса, кг			
					тип крепления			
					01		02	
					модификация			
					А	Б	А	Б
1	52	860	АИР63В6	0,25	40	46	44	50
2	56	860	АИР63В6	0,25	40	46	44	50
3	60	860	АИР63В6	0,25	40	46	44	50
4	64	860	АИР63В6	0,25	40	46	44	50
5	68	860	АИР63В6	0,25	40	46	44	50
6	72	860	АИР63В6	0,25	40	46	44	50

Номер кривой	Угол установки лопаток, градус	Частота вращения n, мин-1	Двигатель	Ny, кВт	Масса, кг			
					тип крепления			
					01		02	
					модификация			
					А	Б	А	Б
1	52	1320	АИР63В4	0,37	41	47	45	51
2	56	1410	А71А4	0,55	44	50	48	54
3	60	1406	А71В4	0,75	45	51	49	55
4	64	1406	А71В4	0,75	45	51	49	55
5	68	1420	А80А4	1,1	49	55	53	59
6	72	1420	А80А4	1,1	49	55	53	59

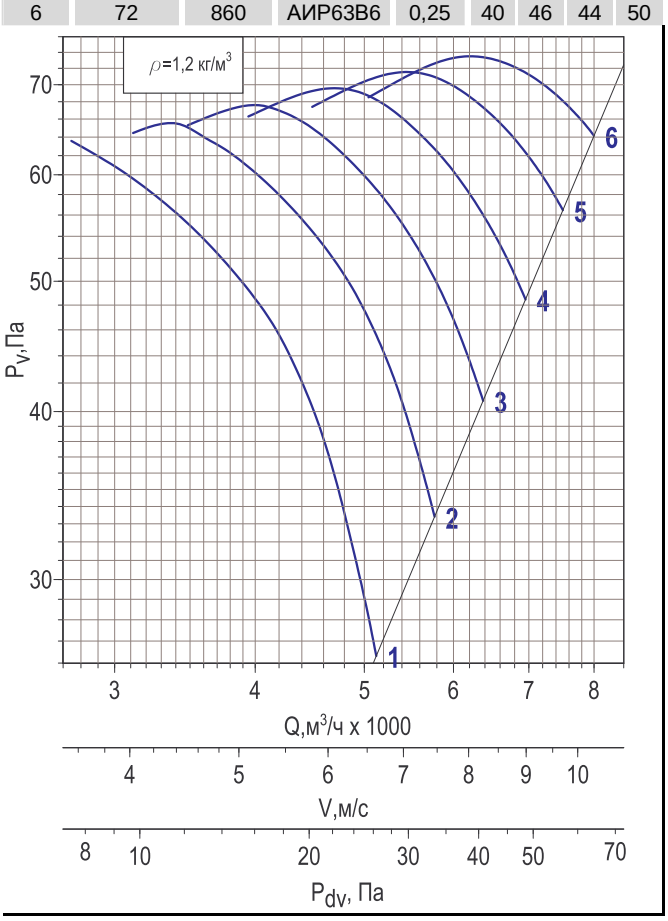

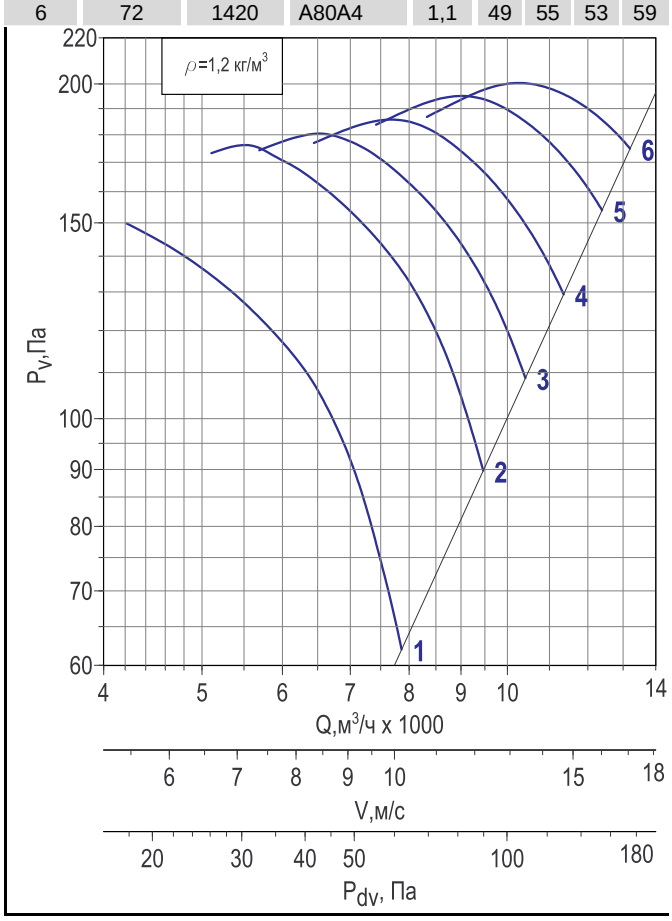

Модификация "А"

Модификация "Б"

направление вращения

направление потока

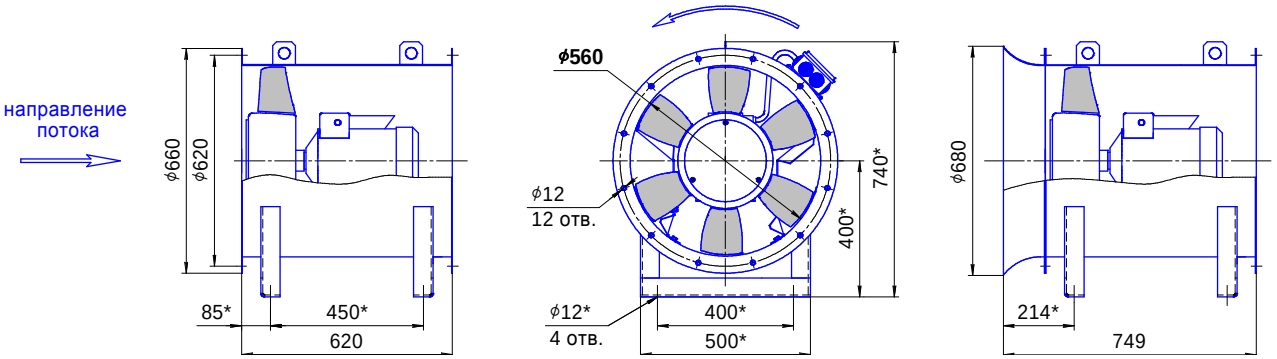

Примечание:

- *Размеры указаны для крепления 02 (на стойке).
- Вентиляторы с креплением 01 поставляют без стойки.
- Динамическое давление рассчитано по средней скорости в кольцевой площади выходного сечения.
- Акустические параметры вентилятора приведены в Приложении.

Дополнительная комплектация

Клапан: ТЮЛЬПАН, ГЕРМИК, РЕГУЛЯР	Вставка гибкая ВГ-ОСА	Переходник плоский ПЕП-ОСА	Переходник тороидальный ПЕТ-ОСА
Решетка Р50	Сетка защитная СЕЗ-ОСА	Фланец ответный ФОТ-ОСА	Прямой участок воздуховода ПУВ-ОСА

ОСА 300-5,6/250

Номер кривой	Угол установки лопаток, градус	Частота вращения n, мин-1	Двигатель	Nу, кВт	Масса, кг			
					тип крепления			
					01		02	
					модификация			
					А	Б	А	Б
1	52	860	АИР63В6	0,25	41	47	45	51
2	56	860	АИР63В6	0,25	41	47	45	51
3	60	860	АИР63В6	0,25	41	47	45	51
4	64	910	А71А6	0,37	44	50	48	54
5	68	915	А71В6	0,55	46	52	50	56
6	72	915	А71В6	0,55	46	52	50	56

Номер кривой	Угол установки лопаток, градус	Частота вращения n, мин-1	Двигатель	Nу, кВт	Масса, кг			
					тип крепления			
					01		02	
					модификация			
					А	Б	А	Б
1	52	1406	А71В4	0,75	46	52	50	56
2	56	1420	А80А4	1,1	50	56	54	60
3	60	1420	А80А4	1,1	50	56	54	60
4	64	1420	А80В4	1,5	52	58	56	62
5	68	1388	А90L4	2,2	55	61	59	65
6	72	1388	А90L4	2,2	55	61	59	65

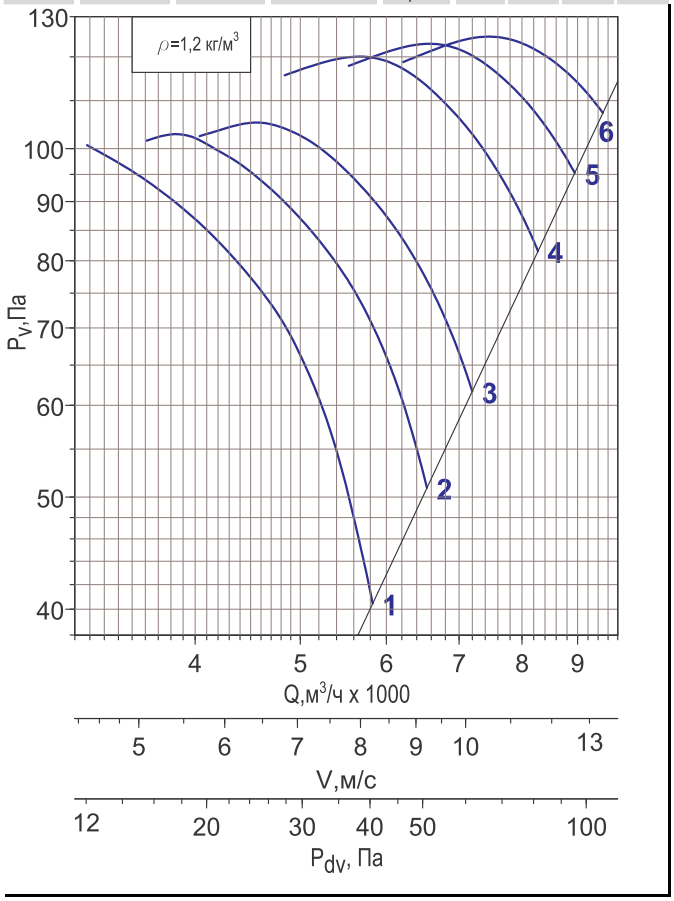

Модификация "А"

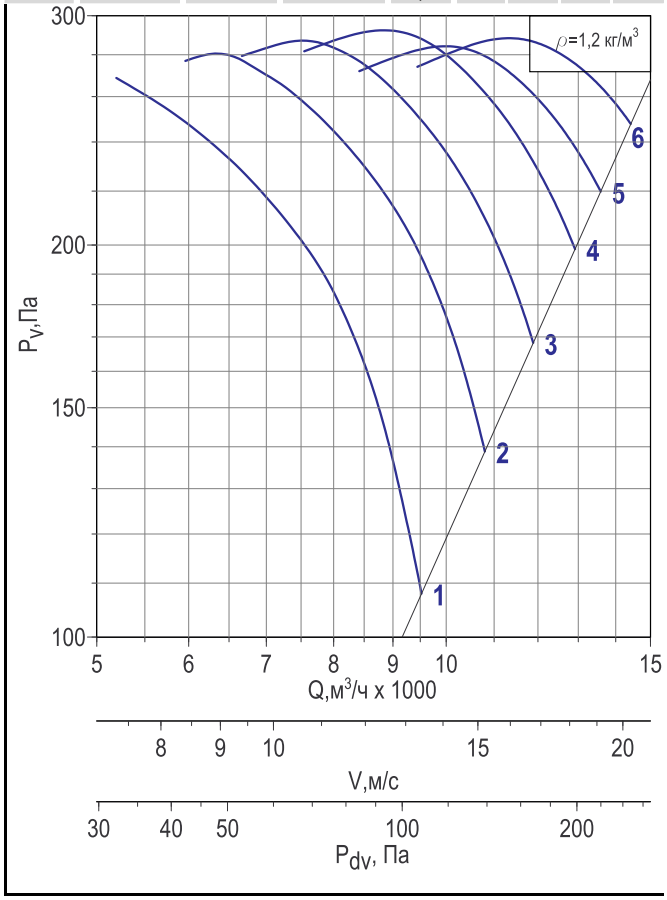

Модификация "Б"

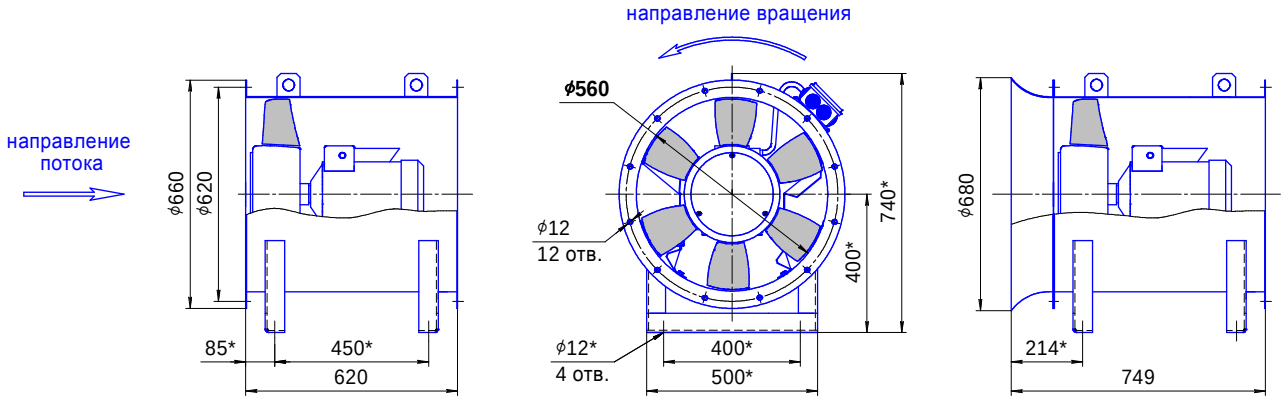

Примечание:

- *Размеры указаны для крепления 02 (на стойке).
- Вентиляторы с креплением 01 поставляют без стойки.
- Динамическое давление рассчитано по средней скорости в кольцевой площади выходного сечения.
- Акустические параметры вентилятора приведены в Приложении.

Дополнительная комплектация

Клапан: ТЮЛЬПАН, ГЕРМИК, РЕГУЛЯР	Вставка гибкая ВГ-ОСА	Переходник плоский ПЕП-ОСА	Переходник тороидальный ПЕТ-ОСА
Решетка Р50	Сетка защитная СЕЗ-ОСА	Фланец ответный ФОТ-ОСА	Прямой участок воздуховода ПУВ-ОСА

ОСА 300-6,3/250

Номер кривой	Угол установки лопаток, градус	Частота вращения n, мин-1	Двигатель	Ny, кВт	Масса, кг			
					тип крепления			
					01		02	
					модификация			
					А	Б	А	Б
1	52	860	АИР63В6	0,25	45	56	50	61
2	56	910	А71А6	0,37	48	59	53	64
3	60	915	А71В6	0,55	50	61	55	66
4	64	915	А71В6	0,55	50	61	55	66
5	68	915	А71В6	0,55	50	61	55	66
6	72	930	А80А6	0,75	54	65	59	70

Номер кривой	Угол установки лопаток, градус	Частота вращения n, мин-1	Двигатель	Ny, кВт	Масса, кг			
					тип крепления			
					01		02	
					модификация			
					А	Б	А	Б
1	52	1420	А80А4	1,1	54	65	59	70
2	56	1420	А80В4	1,5	56	67	61	72
3	60	1420	А80В4	1,5	56	67	61	72
4	64	1388	А90L4	2,2	59	70	64	75
5	68	1388	А90L4	2,2	59	70	64	75
6	72	1388	А90L4	2,2	59	70	64	75

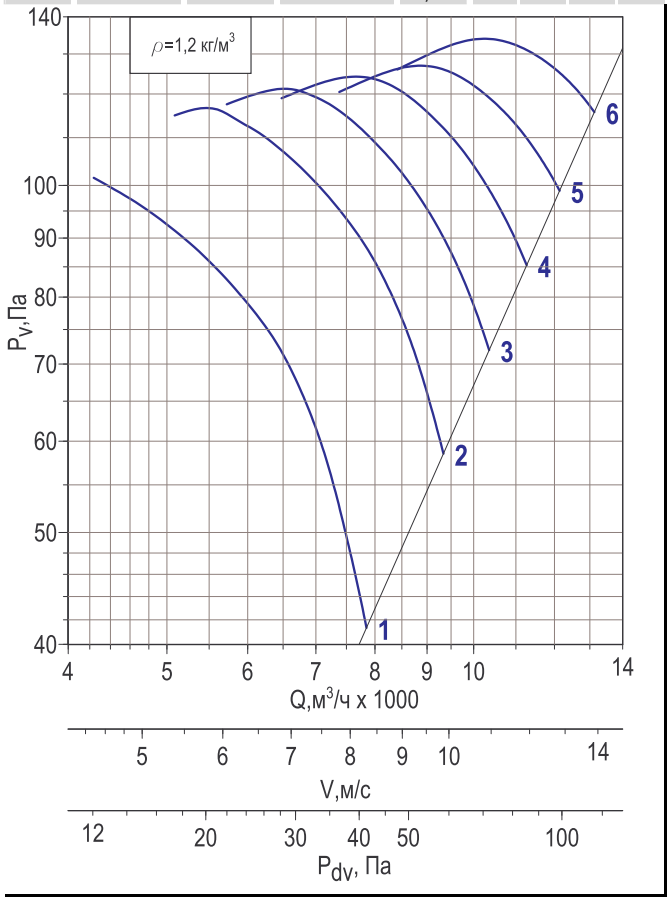

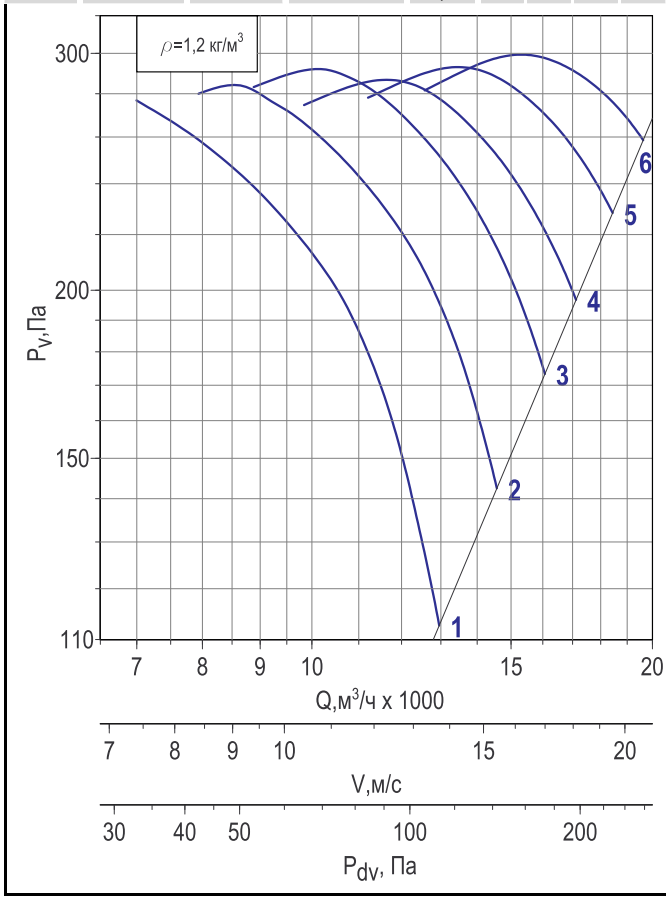

Модификация "А"

Модификация "Б"

направление вращения

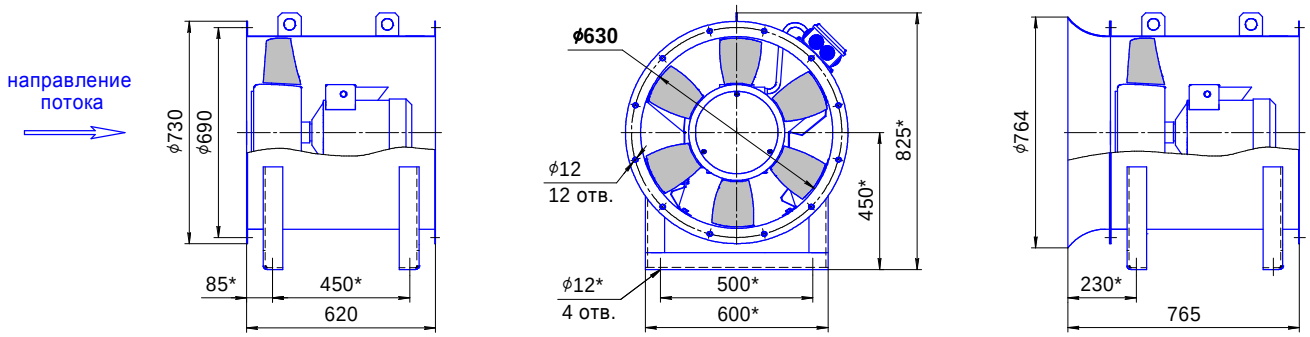

Примечание:

- *Размеры указаны для крепления 02 (на стойке).
- Вентиляторы с креплением 01 поставляют без стойки.
- Динамическое давление рассчитано по средней скорости в кольцевой площади выходного сечения.
- Акустические параметры вентилятора приведены в Приложении.

Дополнительная комплектация

Клапан: ТЮЛЬПАН, ГЕРМИК, РЕГУЛЯР	Вставка гибкая ВГ-ОСА	Переходник плоский ПЕП-ОСА	Переходник тороидальный ПЕТ-ОСА
Решетка Р50	Сетка защитная СЕЗ-ОСА	Фланец ответный ФОТ-ОСА	Прямой участок воздуховода ПУВ-ОСА

ОСА 300-6,3/315

Номер кривой	Угол установки лопаток, градус	Частота вращения n, мин-1	Двигатель	Ny, кВт	Масса, кг			
					тип крепления			
					01		02	
					модификация			
					А	Б	А	Б
1	52	915	A71B6	0,55	57	68	62	73
2	56	930	A80A6	0,75	61	72	66	77
3	60	930	A80A6	0,75	61	72	66	77
4	64	930	A80B6	1,1	63	74	68	79
5	68	930	A80B6	1,1	63	74	68	79
6	72	920	A90L6	1,5	66	77	71	82

Номер кривой	Угол установки лопаток, градус	Частота вращения n, мин-1	Двигатель	Ny, кВт	Масса, кг			
					тип крепления			
					01		02	
					модификация			
					А	Б	А	Б
1	52	1388	A90L4	2,2	66	77	71	82
2	56	1388	A90L4	2,2	66	77	71	82
3	60	1395	A100S4	3	68	79	73	84
4	64	1395	A100S4	3	68	79	73	84
5	68	1425	A100L4	4	77	88	82	93
6	72	1450	A112M4	5,5	85	96	90	101

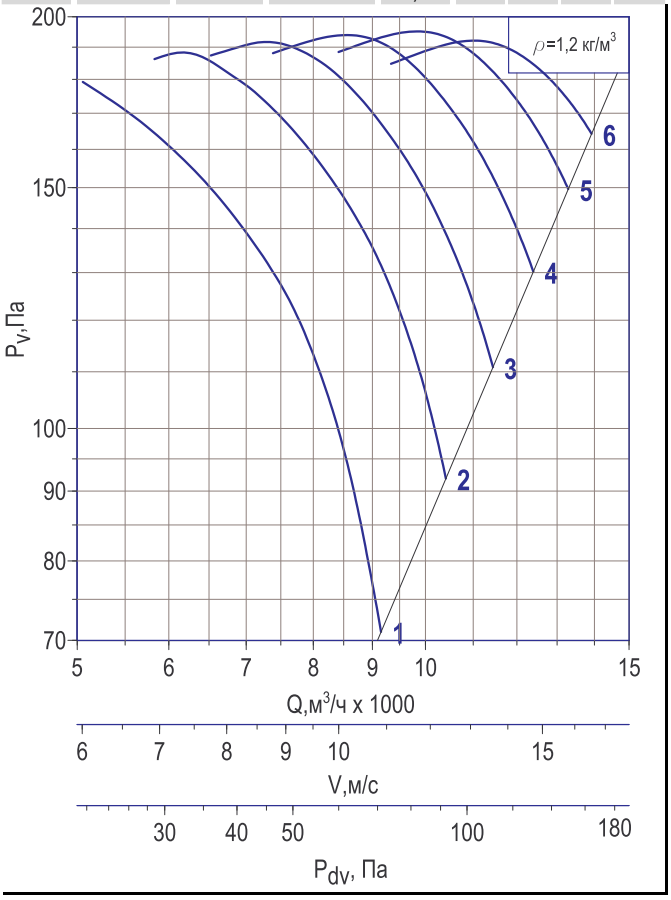

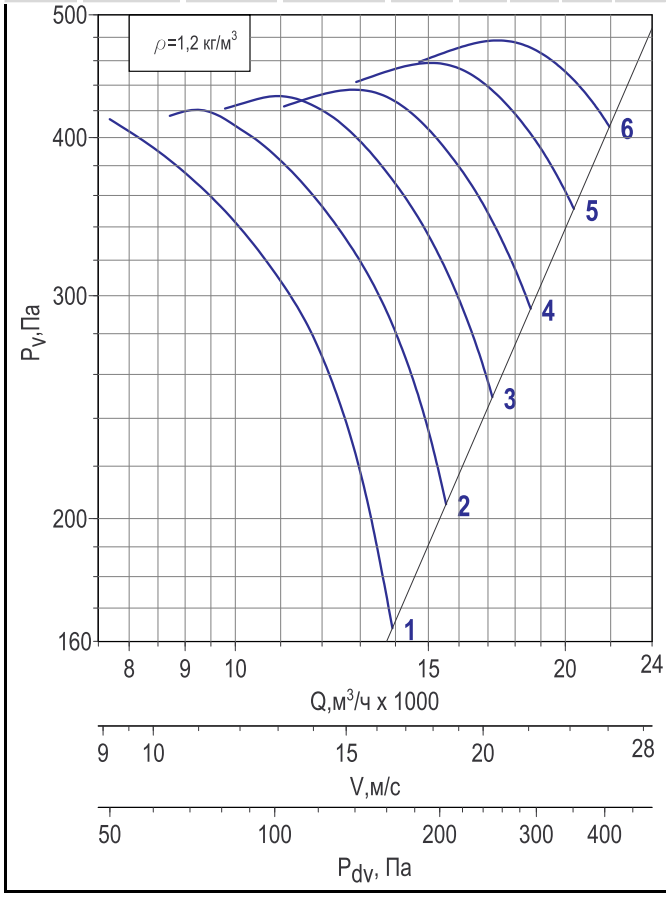

Модификация "А"

Модификация "Б"

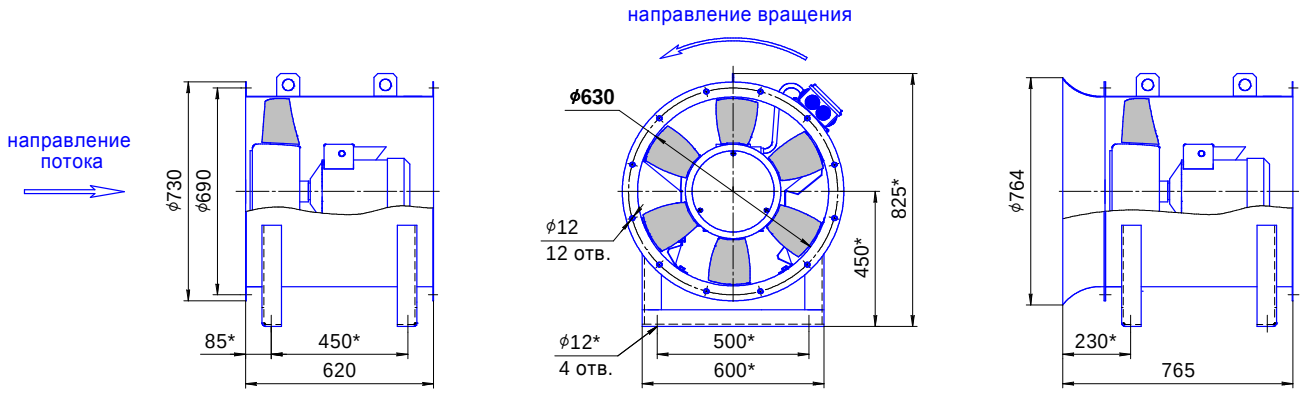

Примечание:

- *Размеры указаны для крепления 02 (на стойке).
- Вентиляторы с креплением 01 поставляют без стойки.
- Динамическое давление рассчитано по средней скорости в кольцевой площади выходного сечения.
- Акустические параметры вентилятора приведены в Приложении.

Дополнительная комплектация

Клапан: ТЮЛЬПАН, ГЕРМИК, РЕГУЛЯР	Вставка гибкая ВГ-ОСА	Переходник плоский ПЕП-ОСА	Переходник тороидальный ПЕТ-ОСА
Решетка Р50	Сетка защитная СЕЗ-ОСА	Фланец ответный ФОТ-ОСА	Прямой участок воздуховода ПУВ-ОСА

ОСА 300-7,1/250

Номер кривой	Угол установки лопаток, градус	Частота вращения n, мин-1	Двигатель	Ny, кВт	Масса, кг			
					тип крепления			
					01		02	
					модификация			
					А	Б	А	Б
1	52	910	A71A6	0,37	54	67	60	73
2	56	915	A71B6	0,55	56	69	62	75
3	60	915	A71B6	0,55	56	69	62	75
4	64	930	A80A6	0,75	60	73	66	79
5	68	930	A80B6	1,1	62	75	68	81
6	72	930	A80B6	1,1	62	75	68	81

Номер кривой	Угол установки лопаток, градус	Частота вращения n, мин-1	Двигатель	Ny, кВт	Масса, кг			
					тип крепления			
					01		02	
					модификация			
					А	Б	А	Б
1	52	1420	A80B4	1,5	62	75	68	81
2	56	1388	A90L4	2,2	65	78	71	84
3	60	1388	A90L4	2,2	65	78	71	84
4	64	1388	A90L4	2,2	65	78	71	84
5	68	1395	A100S4	3	67	80	73	86
6	72	1395	A100S4	3	67	80	73	86

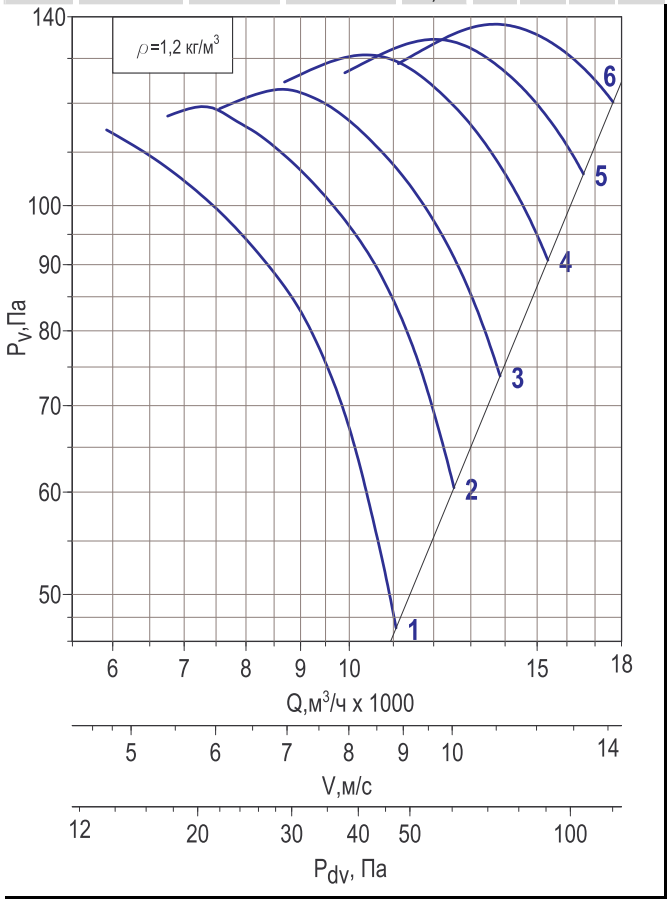

Модификация "А"

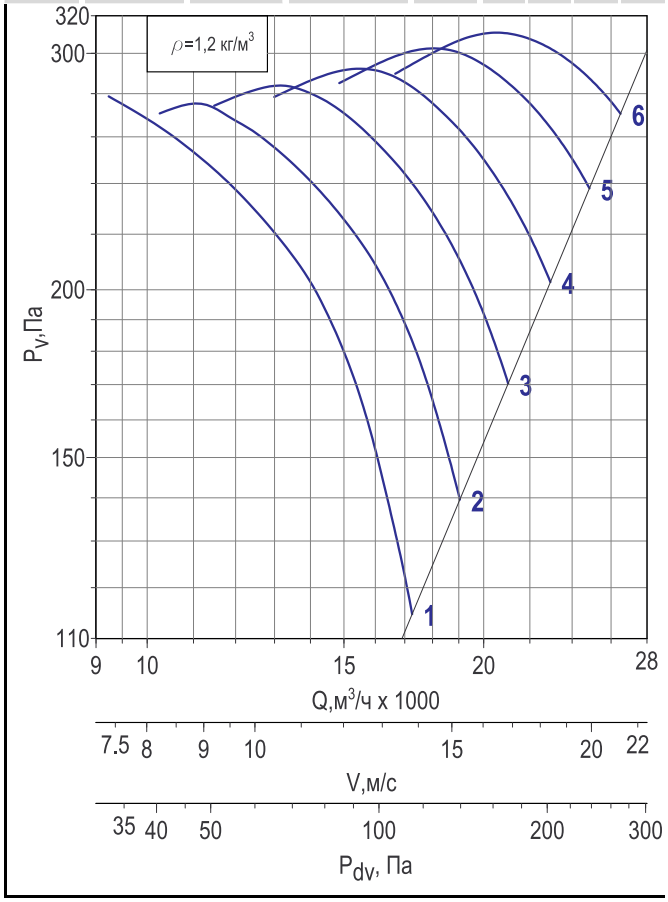

Модификация "Б"

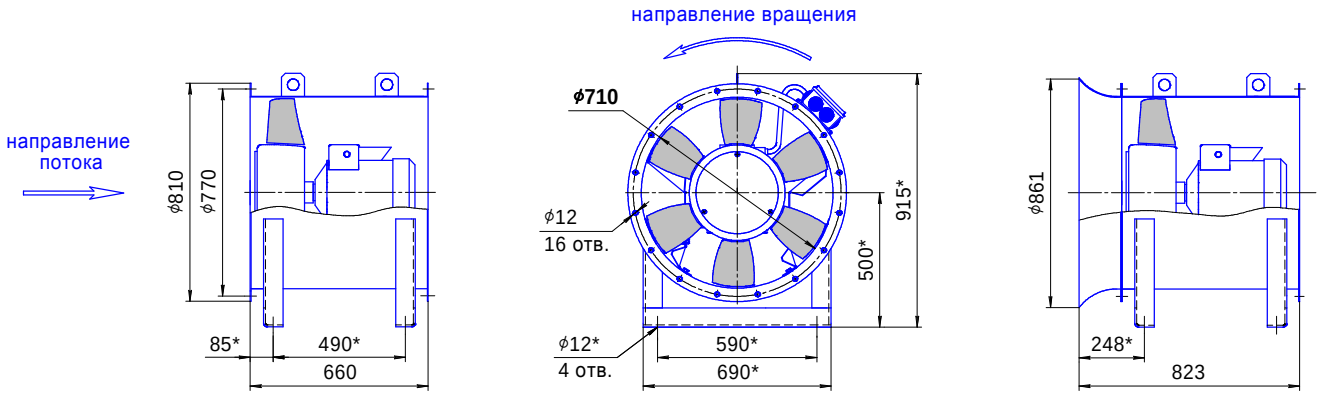

Примечание:

- *Размеры указаны для крепления 02 (на стойке).
- Вентиляторы с креплением 01 поставляют без стойки.
- Динамическое давление рассчитано по средней скорости в кольцевой площади выходного сечения.
- Акустические параметры вентилятора приведены в Приложении.

Дополнительная комплектация

Клапан: ТЮЛЬПАН, ГЕРМИК, РЕГУЛЯР	Вставка гибкая ВГ-ОСА	Переходник плоский ПЕП-ОСА	Переходник тороидальный ПЕТ-ОСА
Решетка Р50	Сетка защитная СЕЗ-ОСА	Фланец ответный ФОТ-ОСА	Прямой участок воздуховода ПУВ-ОСА

ОСА 300-7,1/315

Номер кривой	Угол установки лопаток, градус	Частота вращения n, мин-1	Двигатель	Ny, кВт	Масса, кг			
					тип крепления			
					01		02	
					модификация			
					А	Б	А	Б
1	52	930	A80A6	0,75	67	80	73	86
2	56	930	A80B6	1,1	69	82	75	88
3	60	930	A80B6	1,1	69	82	75	88
4	64	920	A90L6	1,5	72	85	78	91
5	68	920	A90L6	1,5	72	85	78	91
6	72	940	A100L6	2,2	83	96	89	102

Номер кривой	Угол установки лопаток, градус	Частота вращения n, мин-1	Двигатель	Ny, кВт	Масса, кг			
					тип крепления			
					01		02	
					модификация			
					А	Б	А	Б
1	52	1388	A90L4	2,2	72	85	78	91
2	56	1395	A100S4	3	74	87	80	93
3	60	1425	A100L4	4	83	96	89	102
4	64	1450	A112M4	5,5	91	104	97	110
5	68	1450	A112M4	5,5	91	104	97	110

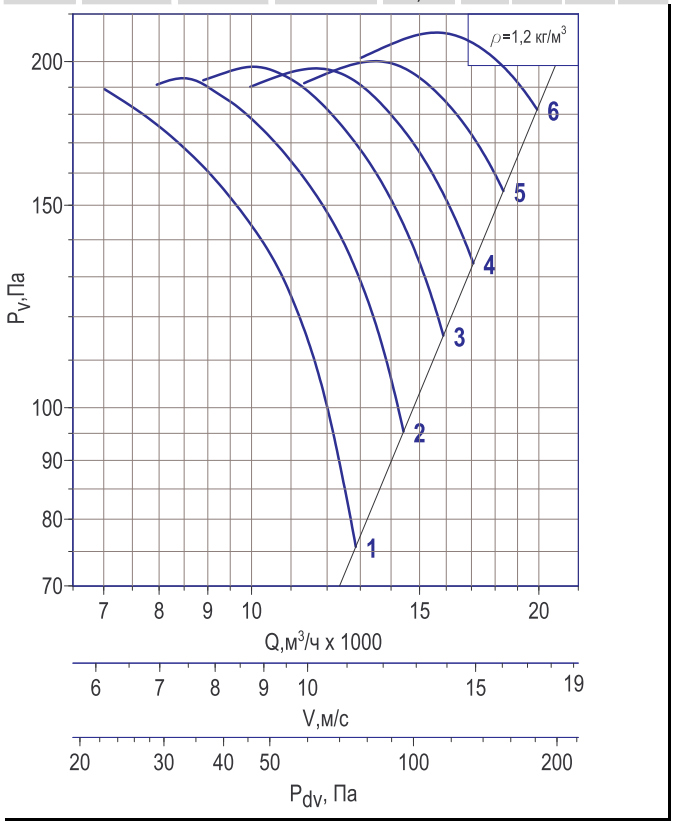

Модификация "А"

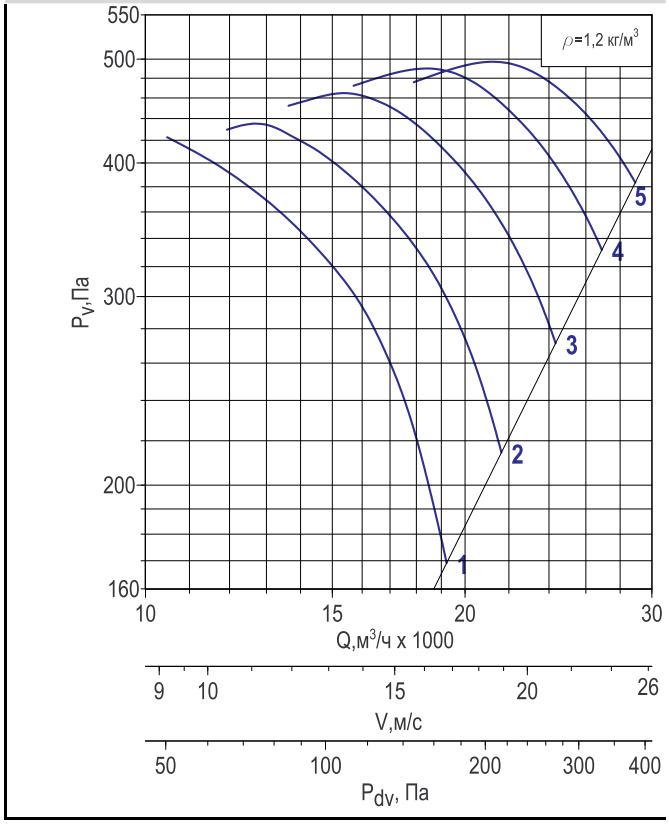

Модификация "Б"

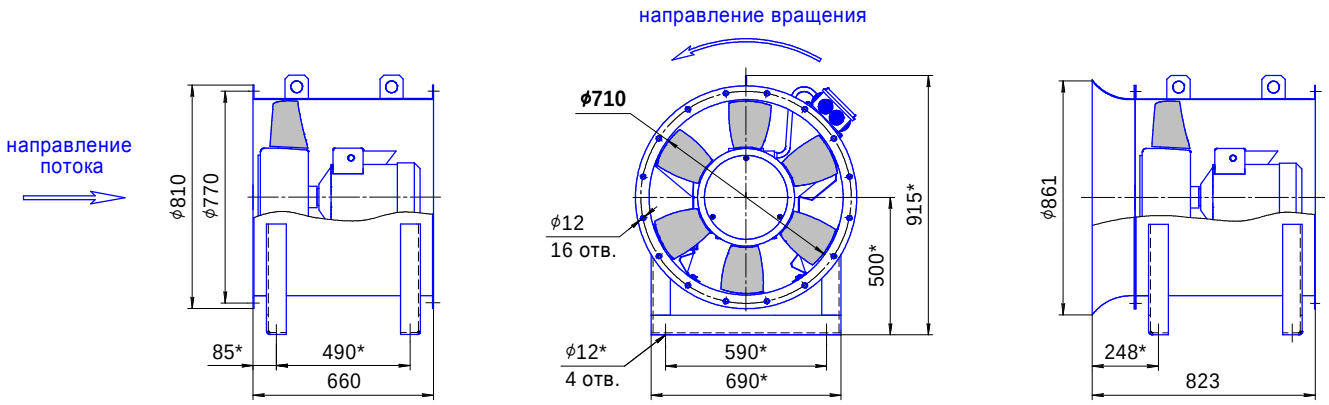

Примечание:

- *Размеры указаны для крепления 02 (на стойке).
- Вентиляторы с креплением 01 поставляют без стойки.
- Динамическое давление рассчитано по средней скорости в кольцевой площади выходного сечения.
- Акустические параметры вентилятора приведены в Приложении.

Дополнительная комплектация

Клапан: ТЮЛЬПАН, ГЕРМИК, РЕГУЛЯР	Вставка гибкая ВГ-ОСА	Переходник плоский ПЕП-ОСА	Переходник тороидальный ПЕТ-ОСА
Решетка Р50	Сетка защитная СЕЗ-ОСА	Фланец ответный ФОТ-ОСА	Прямой участок воздуховода ПУВ-ОСА